Shift 1.3/1.4 WP

Podstawowe dane techniczne / Basic technical data:

Zasilanie / Feed	AC 230V 50/60Hz
Zasilacz / Power supply	Tak
Źródło światła / Light source	LED
CRI / Color rendering index	CRI90
Moc / Power	6,5W / 11W

Dotyczy opraw / Applies to frames:

Shift 1.3 WP | 6,5W
On-Off | 4.1332
DALI | 4.3870
Switch | 4.3869
PhaseCut | 4.3871

Shift 1.4 WP | 11W
On-Off | 4.2759
DALI | 4.2760
Switch | 4.2761
PhaseCut | 4.2762

1

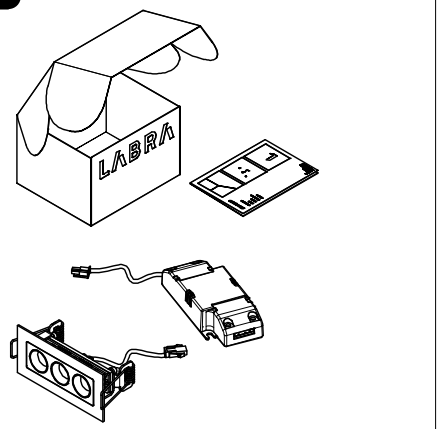

2

Dostosowane do montażu w płycie karton-gips
Adapted for installation in plasterboard

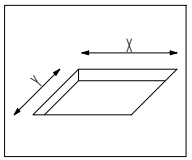

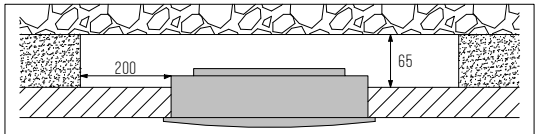

Pusta przestrzeń / Empty space
Wełna mineralna / Mineral wool
Płyta karton-gips / Gypsum cardboard
Oprawa / Luminaire
Strop / Ceiling

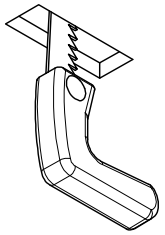

Wymiary wycięcia / Cut-out dimensions

Wersja / Version	X [mm]	Y [mm]
Shift 1.3 WP	88	31
Shift 1.4 WP	125	35

3

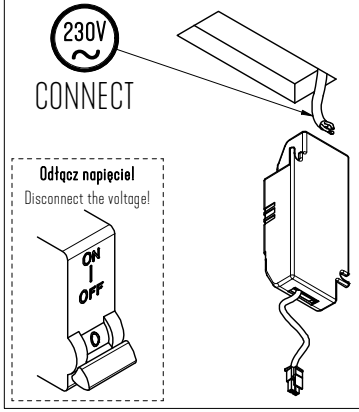

Odłącz napięcie!
Disconnect the voltage!

4

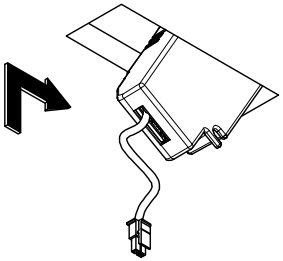

5

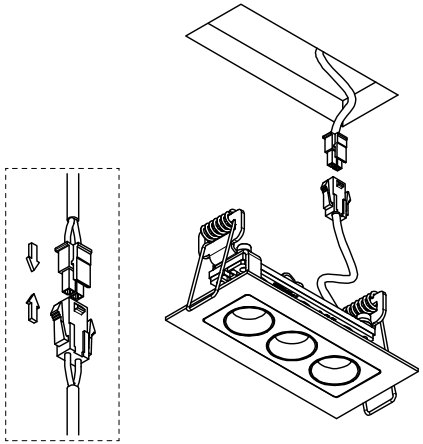

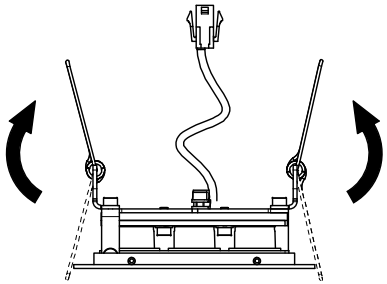

7

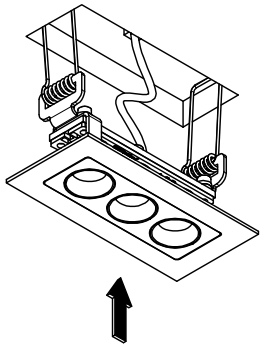

8

Shift 1.3 WP

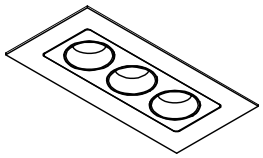

Shift 1.4 WP

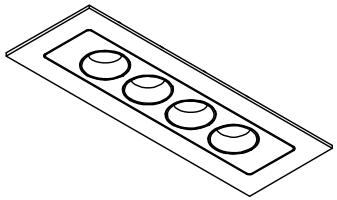

Włącz
Turn On

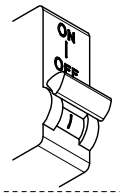

Ten produkt zawiera źródła światła o klasie efektywności energetycznej:
This product contains a light sources of energy efficiency class:

Light source (LED only) contained in the luminaire replaceable only by a professional
Źródło światła (tylko LED) umieszczone w oprawie powinno być wymieniane tylko przez wykwalifikowaną osobę

Control gear contained in the luminaire replaceable only by a professional
Zasilacz umieszczony w oprawie powinien być wymieniany tylko przez wykwalifikowaną osobę

UWAGA ! : Nie podłączać oprawy oświetleniowej do zasilacza LED przy włączonym zasilaniu!!! Podłączenie oprawy oświetleniowej do zasilacza przy włączonym zasilaniu grozi uszkodzeniem modułu LED i utratą gwarancji.

NOTE ! : Do not connect the lighting fixture to the LED driver with the power on !!! Connecting the lighting fitting to the LED driver with the power switched on may damage the LED module and void the warranty.

LABRA Sp. z o.o.
biuro@labra.pl / export@labra.pl
+48 500 175 552 / www.labra.pl