Shift 1.0 NT Reflektor

IP20 0,5

Podstawowe dane techniczne / basic technical data:

Zasilanie / power: 230V 50/60Hz
Zasilacz / power supply: wbudowany / built-in
Typ źródła /source type: 1 x PowerLED
Moc / power: 1x11W

Dotyczy opraw / applies toframes:
2.1230
2.1231
2.1232

UWAGA: Nie podłączać oprawy oświetleniowej do zasilacza LED przy włączonym zasilaniu!!! Podłączenie oprawy oświetleniowej do zasilacza przy włączonym zasilaniu grozi uszkodzeniem modułu LED i utratą gwarancji.

NOTE: Do not connect the lighting fixture to the LED driver with the power on !!! Connecting the lighting fitting to the LED driver with the power switched on may damage the LED module and void the warranty.

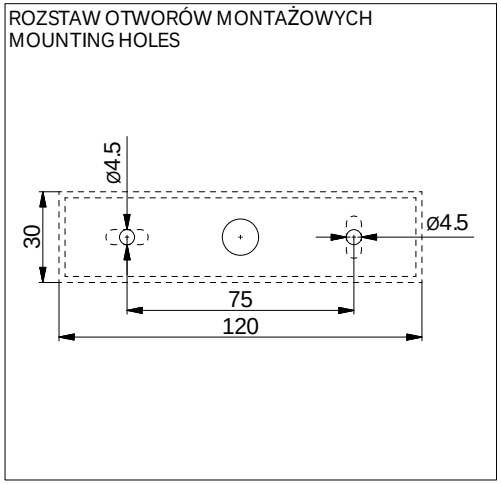

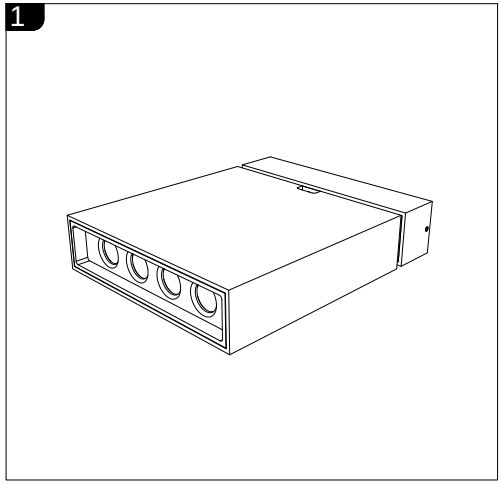

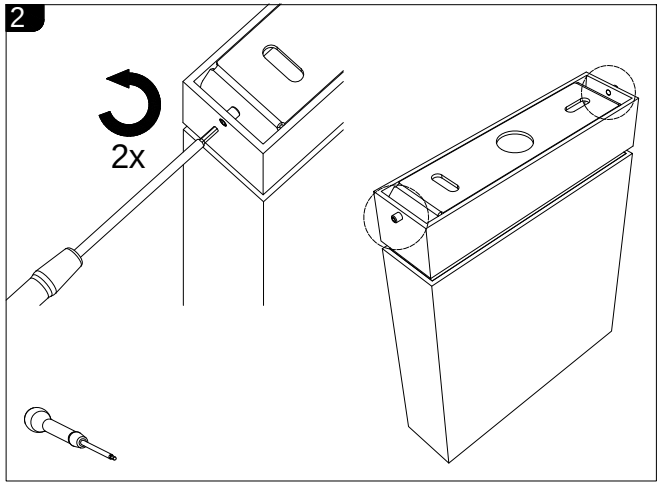

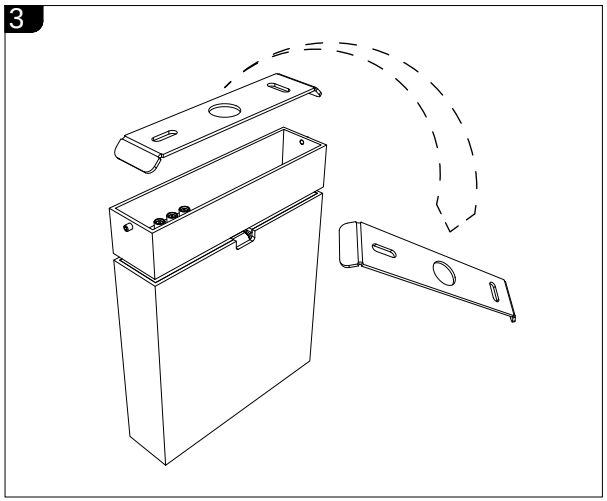

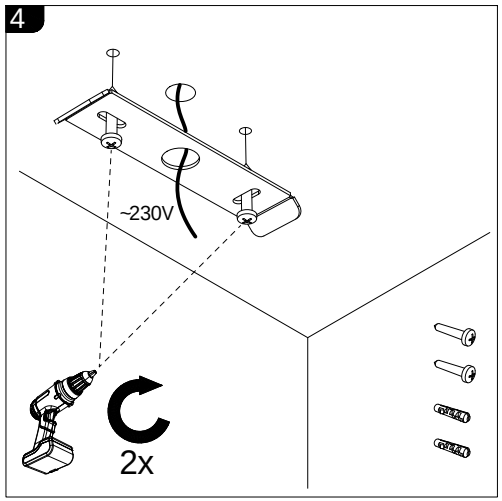

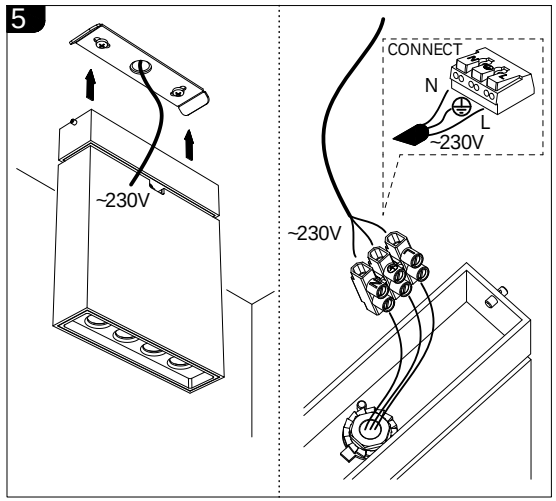

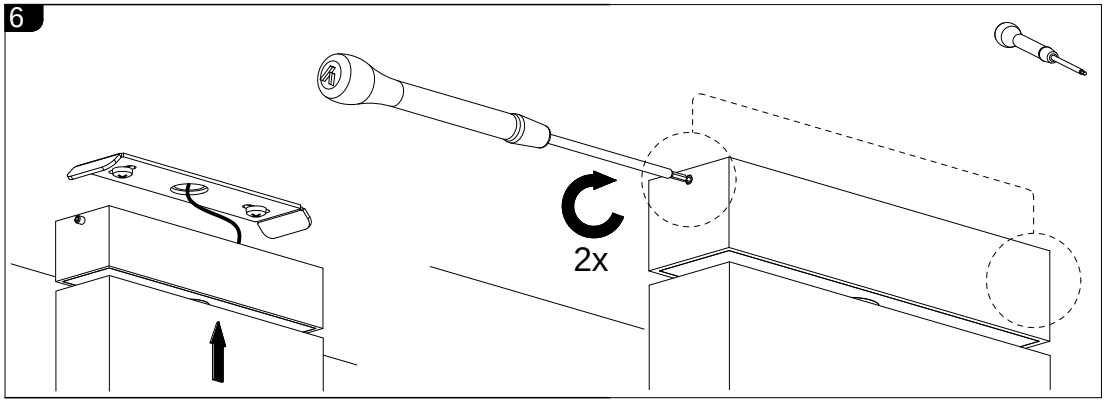

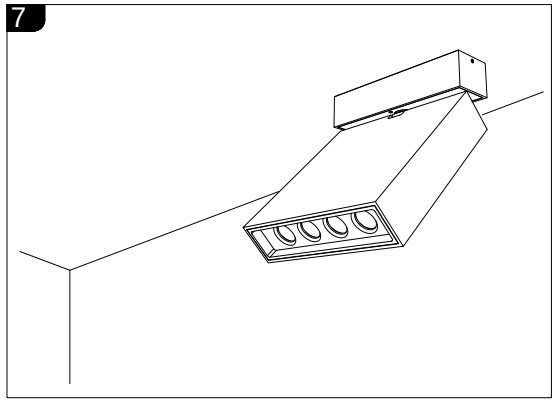

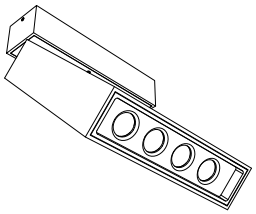

LABRA Sp. z o.o.
biuro@labra.pl / export@labra.pl
+48 500 175 552 / www.labra.pl