– Karta Produktu

— Aktualizacja 10.01.2019

— Firma LABRA Sp. z o.o. rezerwuje sobie prawo do zmiany wykonania, materiałów i charakterystyki produktu bez wcześniejszej informacji. Technika oświetleniowa zmienia się bardzo szybko.

— Zdjęcia ukazują przykładowy wygląd produktu, wygląd produktu może się różnić w zależności od koloru, modelu, wybranej optyki itp. Wszystkie dane mają charakter informacyjny.

GEIT EVO 100 LED Adaptor 3F

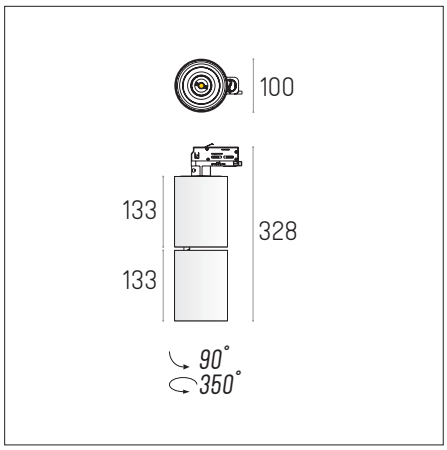

Dane Techniczne

— Zasilanie	**230V 50/60 Hz**
— Zasilacz	**Wbudowany**
— Źródło	**LED CoB**
— Strumień świetlny	**1x 1200lm/1800lm**
— Moc	**1x 12W/19W**
— Żywotność źródła	**50.000h L90**
— Gwarancja	**5 lat**

Modele

— On-Off	12W	**7.0693**
— Switch/DALI	12W	**7.1717**
— PhaseCut	12W	**7.1716**
— CASAMBI Wireless	12W	**7.2376**
— On-Off	18W	**7.0926**
— Switch/DALI	18W	**7.1719**
— PhaseCut	18W	**7.1718**
— CASAMBI Wireless	18W	**7.2378**

— Kolor	**(.01) Alu/Szary, (.02) Czarny, (.03) Biały, (.99) Mieszany**
— CRI+Barwa	**(.927) CRI98 2700K, (.930) CRI98 3000K, (.940) CRI98 4000K**
— Optyka	**(.S) Spot 10°, (.M) Medium 17°, (.W) Wide 41°**

— LABRA Sp. z o.o.
Przeginia Duchowna 305
32-061 Rybna

— NIP 944 22 21 317
REGON 121270800
KRS 0000365994

— www.labra.pl