– Karta Produktu

— Aktualizacja 14.02.2020

— Firma LABRA Sp. z o.o. rezerwuje sobie prawo do zmiany wykonania, materiałów i charakterystyki produktu bez wcześniejszej informacji. Technika oświetleniowa zmienia się bardzo szybko.

— Zdjęcia ukazują przykładowy wygląd produktu, wygląd produktu może się różnić w zależności od koloru, modelu, wybranej optyki itp. Wszystkie dane mają charakter informacyjny.

RAY WP LED G2

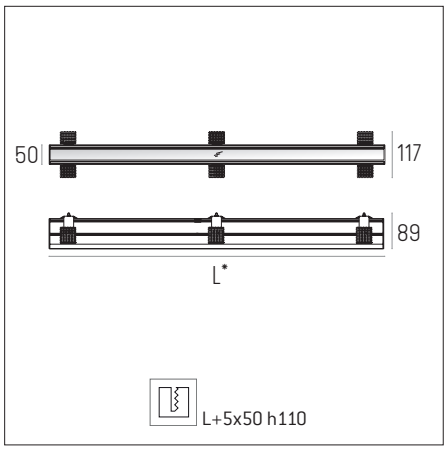

Dane Techniczne

— Zasilanie **230 50/60Hz**
— Zasilacz **Wbudowany**

— Źródło **LED Linear**

— Żywotność źródła **50.000h L80**
— Gwarancja **5 lat**

Modele	On-Off	Switch/DALI	Moc/Strumień świetlny
— L 574mm LP	**6.0914**	**6.1738**	**15W/1700lm**
— L 574mm HP	**6.0635**	**6.1595**	**26W/3400lm**
— L 854mm LP	**6.0915**	**6.1739**	**21W/2550lm**
— L 854mm HP	**6.0637**	**6.1597**	**40W/5100lm**
— L 1134mm LP	**6.0916**	**6.1740**	**27W/3400lm**
— L 1134mm HP	**6.0639**	**6.1599**	**53W/6800lm**
— L 1414mm LP	**6.0917**	**6.1741**	**34W/4300lm**
— L 1414mm HP	**6.0641**	**6.1601**	**65W/8500lm**
— L1694mm LP	**6.0918**	**6.1742**	**40W/5100lm**
— L1694mm HP	**6.0643**	**6.1603**	**78W/10200lm**

— Kolor **(.01) Alu/Szary, (.02) Czarny, (.03) Biały, (.99) Mieszany**
— CRI+Barwa **(.927) CRI90 2700K, (.930) CRI90 3000K, (.940) CRI90 4000K**
— Optyka **(.DF) Diffused, (.MP) Microprismatic**

— LABRA Sp. z o.o.
Przeginia Duchowna 305
32-061 Rybna

— NIP 944 22 21 317
REGON 121270800
KRS 0000365994

— www.labra.pl