– Karta Produktu

— Aktualizacja 14.02.2020

— Firma LABRA Sp. z o.o. rezerwuje sobie prawo do zmiany wykonania, materiałów i charakterystyki produktu bez wcześniejszej informacji. Technika oświetleniowa zmienia się bardzo szybko.

— Zdjęcia ukazują przykładowy wygląd produktu, wygląd produktu może się różnić w zależności od koloru, modelu, wybranej optyki itp. Wszystkie dane mają charakter informacyjny.

SOLID 110.2 NT LED

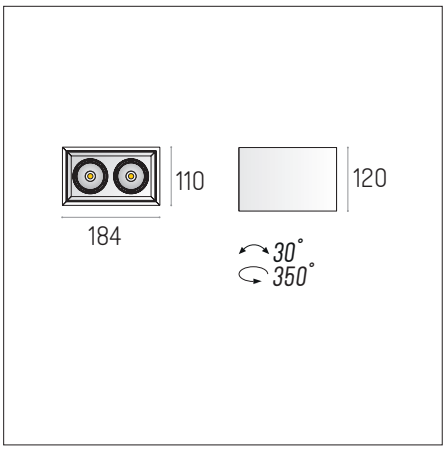

Dane Techniczne

— Zasilanie **230V 50/60 Hz**
— Zasilacz **Wbudowany**

— Źródło **2x LED CoB**
— Strumień świetlny **2x 600lm**
— Moc **2x 6.5W**

— Żywotność źródła **50.000h L90**
— Gwarancja **5 lat**

— Nr kat. **3.0701**

— Kolor **(.01) Alu/Szary, (.02) Czarny, (.03) Biały, (.33) Biały + Czarny, (.99) Mieszany**
— CRI+Barwa **(.927) CRI98 2700K, (.930) CRI98 3000K, (.940) CRI98 4000K**
— Optyka **(.S) Spot 13°, (.M) Medium 32°, (.W) Wide 48°**

— LABRA Sp. z o.o.
Przeginia Duchowna 305
32-061 Rybna

— NIP 944 22 21 317
REGON 121270800
KRS 0000365994

— www.labra.pl