Multisystem evo NT

Zasilacz natynkowy

Podstawowe dane techniczne / Basic technical data:

Zasilanie / Feed	AC 230V 50/60Hz
Zasilacz / Power supply	Tak
Źródło światła / Light source	
CRI / Color rendering index	
Moc / Power	

Dotyczy opraw / Applies to frames:

Track 1m [BLACK]
Track 1m [WHITE]
Track 2mb [BLACK]
Track 2mb [WHITE]

electric | End Feed [9501]
electric | Linear Connector [9503]
electric | Corner Connector 90 [9511]
electric | Pendant power supply

48V Driver + Box NT 75W
48V Driver + Box NT 150W

UWAGA: Nie podłączać oprawy oświetleniowej do zasilacza LED przy włączonym zasilaniu!!! Podłączenie oprawy oświetleniowej do zasilacza przy włączonym zasilaniu grozi uszkodzeniem modułu LED i utratą gwarancji.

NOTE: Do not connect the lighting fixture to the LED driver with the power on !!! Connecting the lighting fitting to the LED driver with the power switched on may damage the LED module and void the warranty.

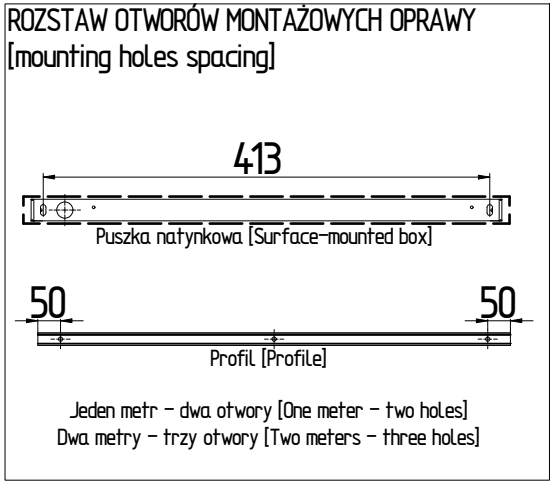

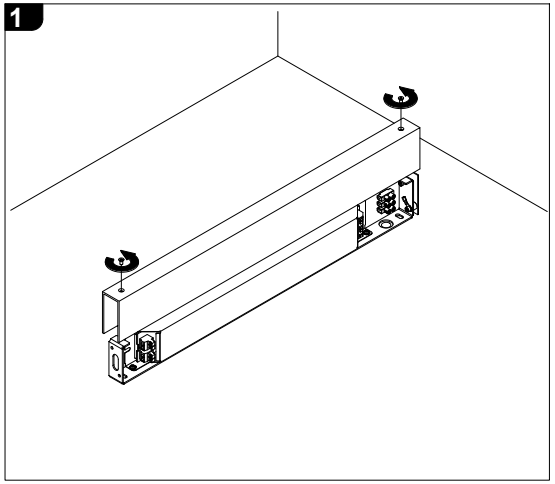

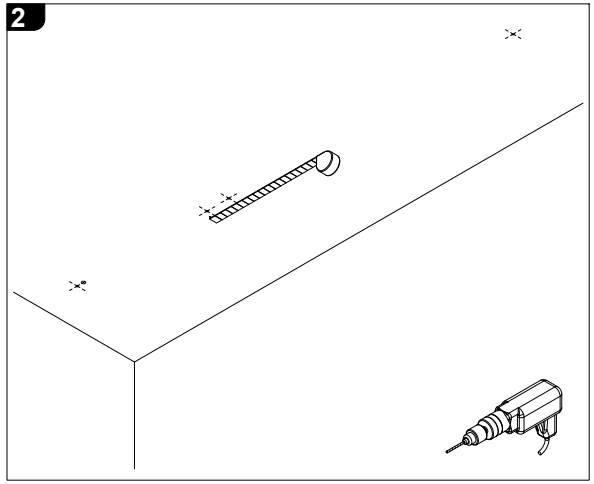

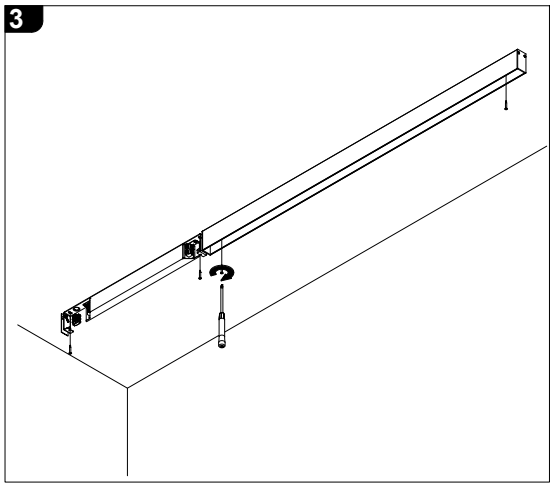

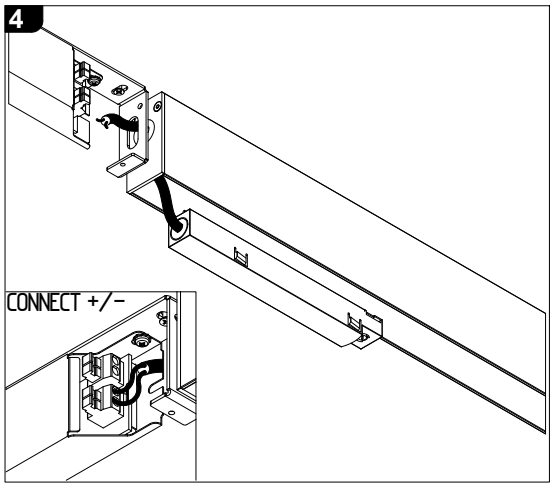

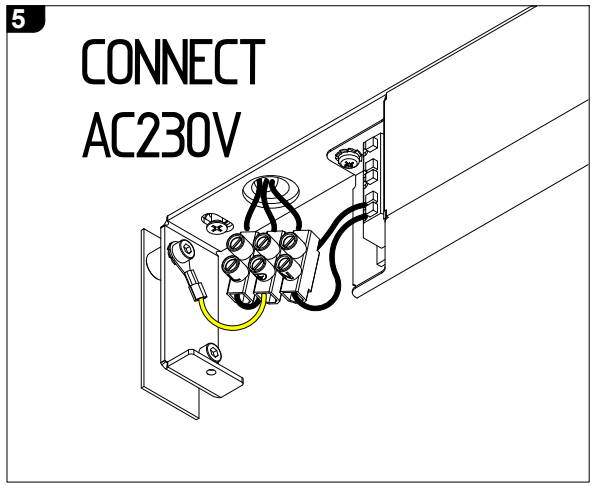

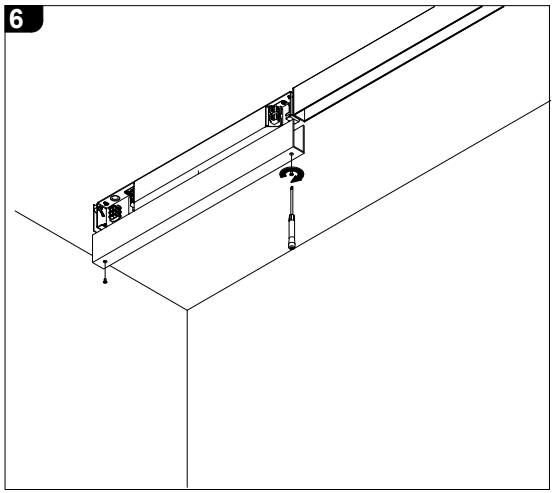

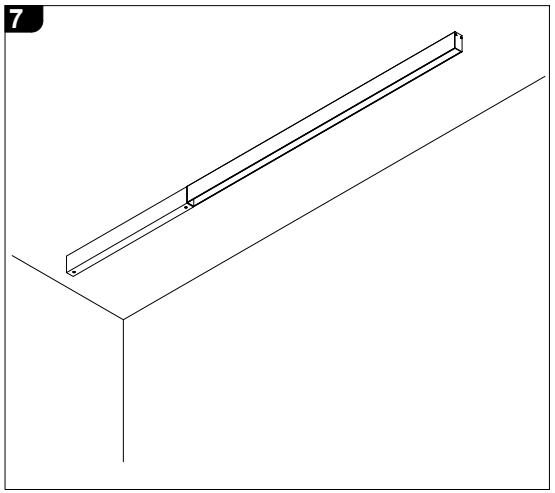

LABRA Sp. z o.o.
biuro@labra.pl / export@labra.pl
+48 500 175 552 / www.labra.pl

Multisystem evo NT

Zasilacz wpuszczany

IP 20

Podstawowe dane techniczne / Basic technical data:

Zasilanie / Feed	AC 230V 50/60Hz
Zasilacz / Power supply	Tak
Źródło światła / Light source	
CRI / Color rendering index	
Moc / Power	

Dotyczy opraw / Applies to frames:

Track 1m [BLACK]
Track 1m [WHITE]
Track 2mb [BLACK]
Track 2mb [WHITE]

electric | End Feed [9501]
electric | Linear Connector [9503]
electric | Corner Connector 90 [9511]
electric | Pendant power supply

ROZSTAW OTWORÓW MONTAŻOWYCH OPRAWY
[mounting holes spacing]

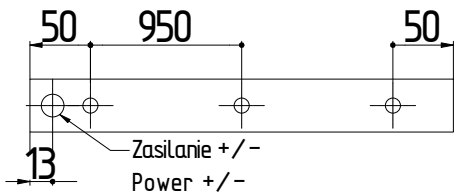

1

Zalecanym jest, aby zasilacz umieścić w miejscu umożliwiającym łatwy do niego dostęp.Informacje o maksymalnej odległości zasilacza od ostatniej oprawy oraz typu użytego zasilacza, dostępne na zapytanie.

(It is highly recommended, that the power supply should be mounted in the place allowing easy access to it. Information about maximum distance between power supply and the last Luminaire and type of used power supply, on request.)

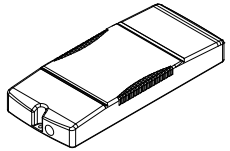

2

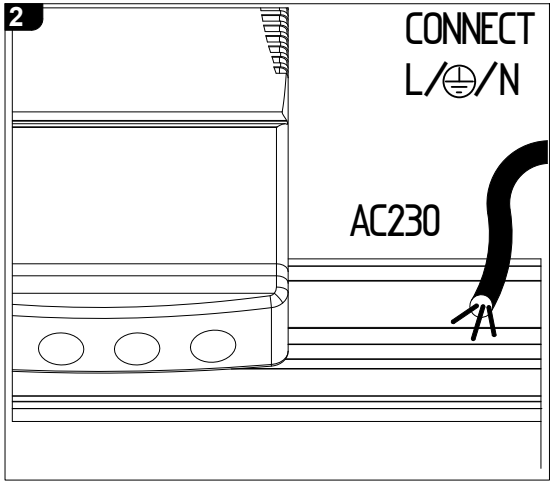

3

Przykręcamy płyty gipsowe pamiętając o wypuszczeniu przewodu.

(Fixing plasterboards, please do remember about releasing the power cables.)

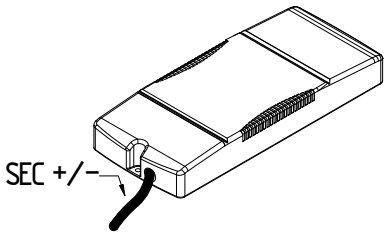

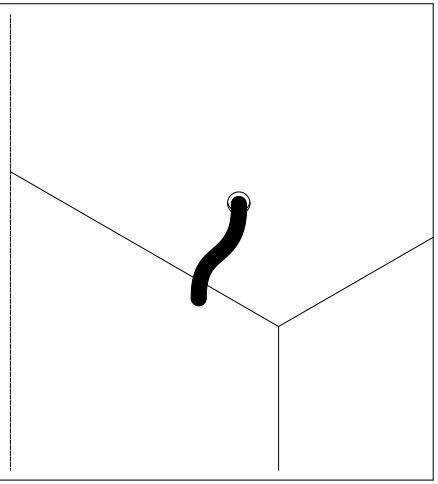

4

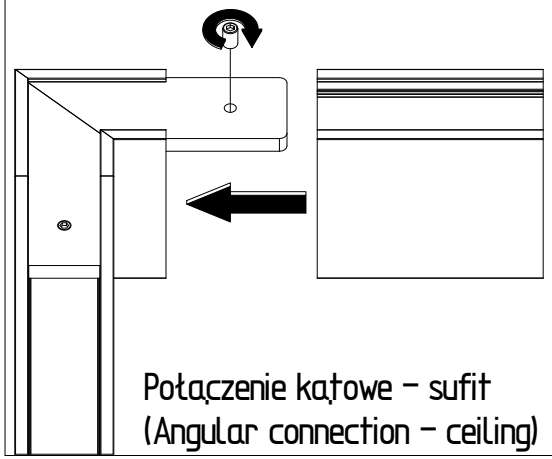

Połączenie kątowe – sufit
(Angular connection – ceiling)

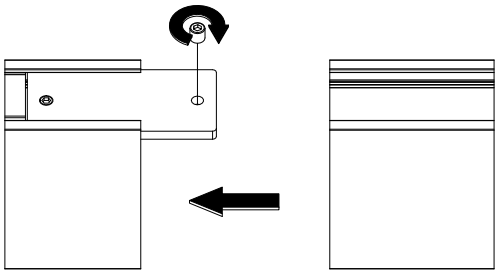

Połączenie proste
(Straight connection)

5

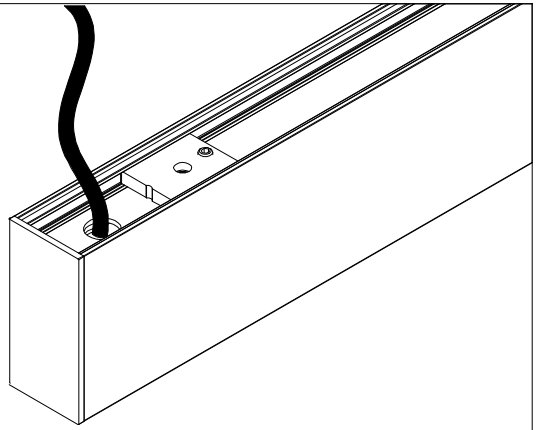

UWAGA: Nie podłączać oprawy oświetleniowej do zasilacza LED przy włączonym zasilaniu!!! Podłączenie oprawy oświetleniowej do zasilacza przy włączonym zasilaniu grozi uszkodzeniem modułu LED i utratą gwarancji.

NOTE: Do not connect the lighting fixture to the LED driver with the power on !!! Connecting the lighting fitting to the LED driver with the power switched on may damage the LED module and void the warranty.

LABRA

LABRA Sp. z o.o.
biuro@labra.pl / export@labra.pl
+48 500 175 552 / www.labra.pl

Multisystem evo NT

Zasilacz wpuszczany

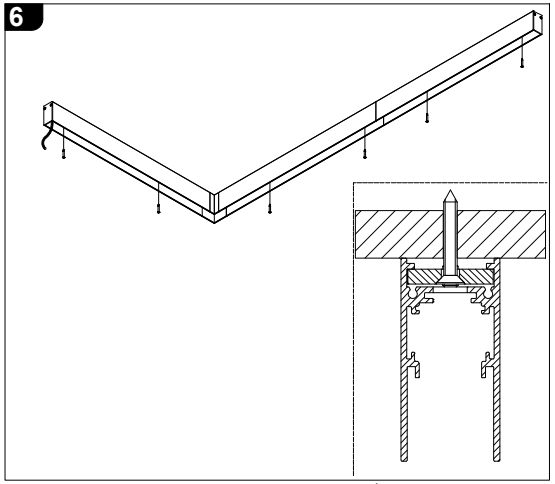

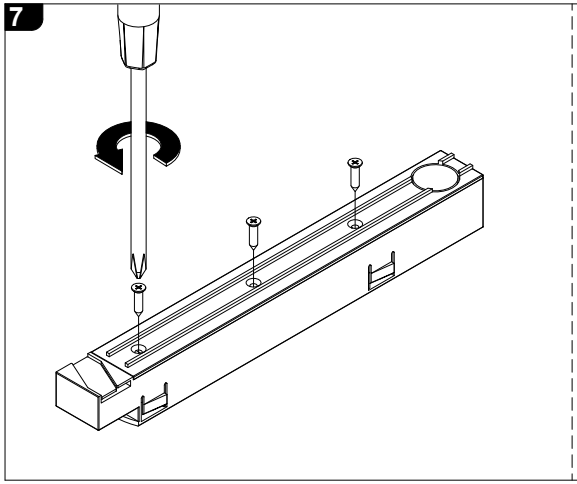

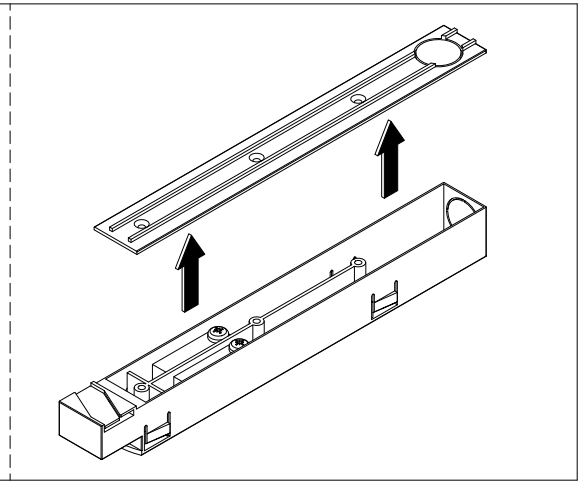

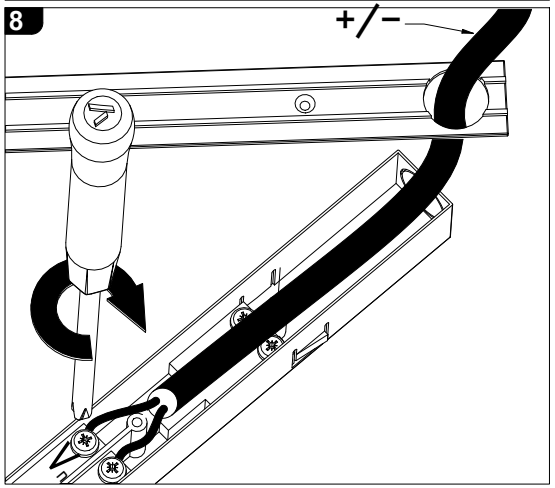

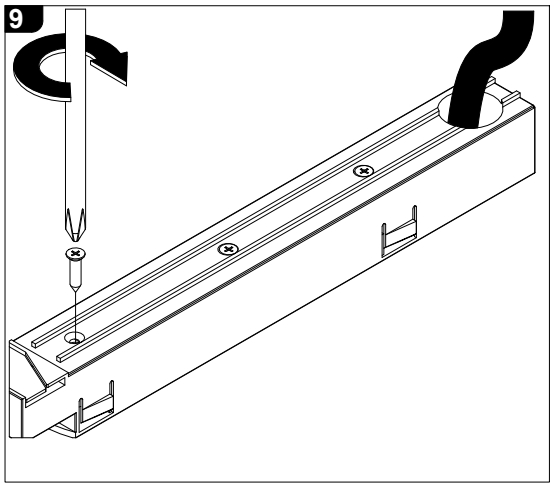

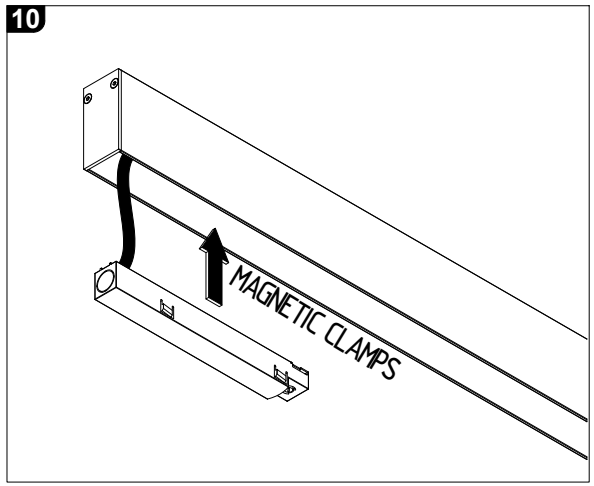

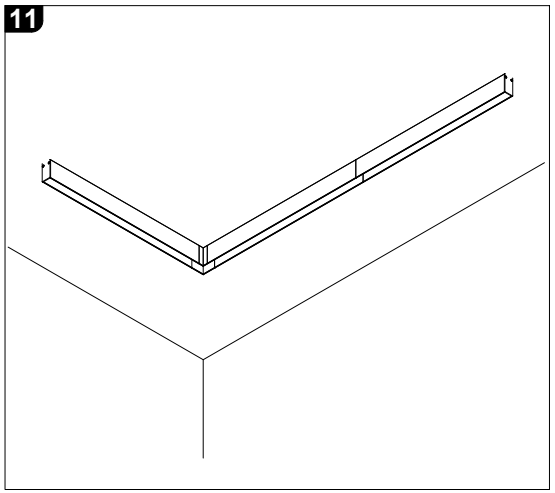

UWAGA: Nie podłączać oprawy oświetleniowej do zasilacza LED przy włączonym zasilaniu!!! Podłączenie oprawy oświetleniowej do zasilacza przy włączonym zasilaniu grozi uszkodzeniem modułu LED i utratą gwarancji.

NOTE: Do not connect the lighting fixture to the LED driver with the power on !!! Connecting the lighting fitting to the LED driver with the power switched on may damage the LED module and void the warranty.

LABRA

LABRA Sp. z o.o.
biuro@labra.pl / export@labra.pl
+48 500 175 552 / www.labra.pl

Multisystem evo WP

Zasilacz wpuszczany

Podstawowe dane techniczne / Basic technical data:

Zasilanie / Feed	AC 230V 50/60Hz
Zasilacz / Power supply	Tak
Źródło światła / Light source	
CRI / Color rendering index	
Moc / Power	

Dotyczy opraw / Applies to frames:

Track 1m [BLACK]
Track 2mb [BLACK]

electric | End Feed [9501]
electric | Linear Connector [9503]
electric | Corner Connector 90 [9511]
electric | Pendant power supply

48V Driver 75W | Recessed
48V Driver 150W | Recessed

UWAGA: Nie podłączać oprawy oświetleniowej do zasilacza LED przy włączonym zasilaniu!!! Podłączenie oprawy oświetleniowej do zasilacza przy włączonym zasilaniu grozi uszkodzeniem modułu LED i utratą gwarancji.

NOTE: Do not connect the lighting fixture to the LED driver with the power on !!! Connecting the lighting fitting to the LED driver with the power switched on may damage the LED module and void the warranty.

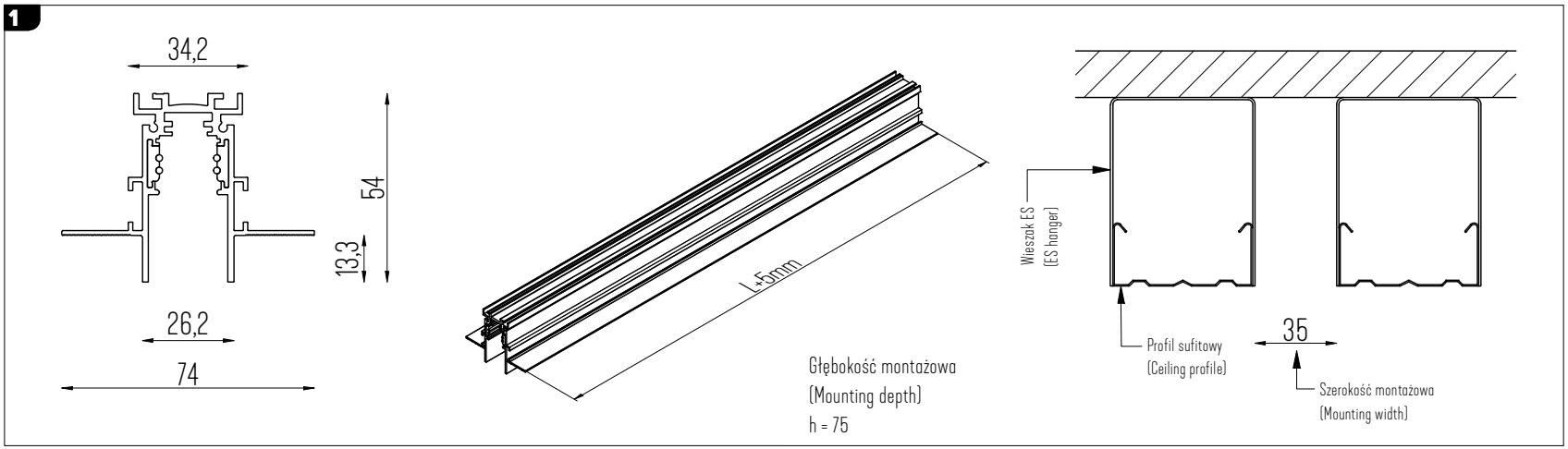

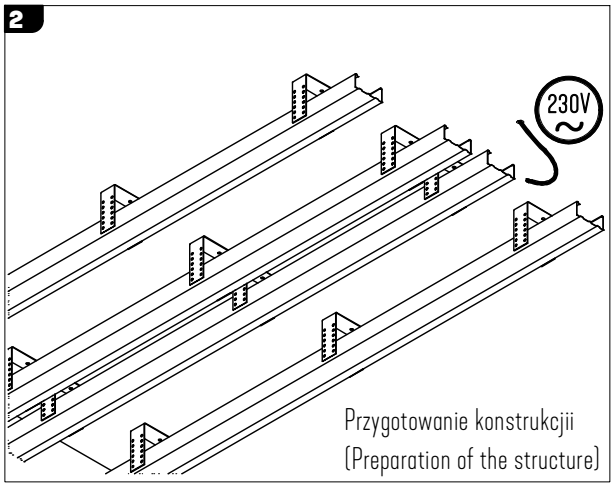

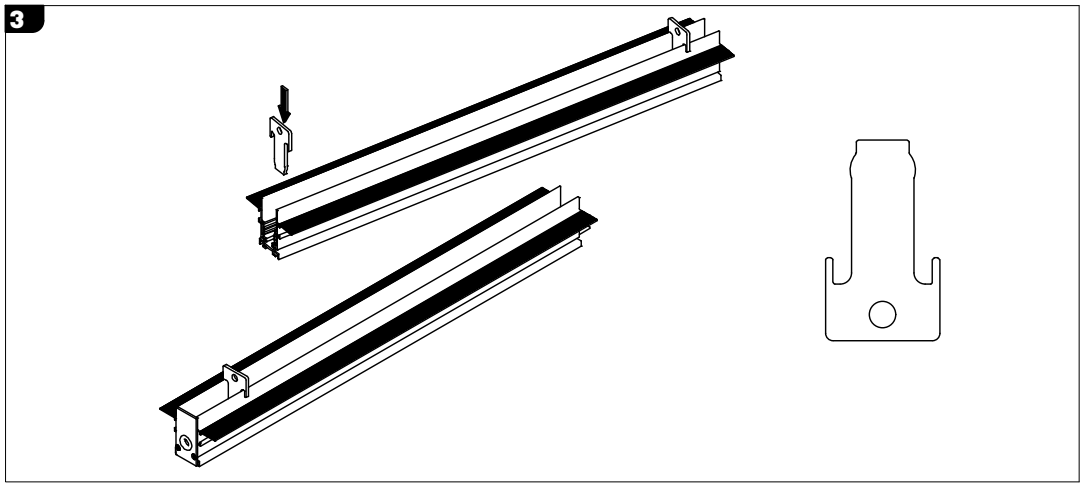

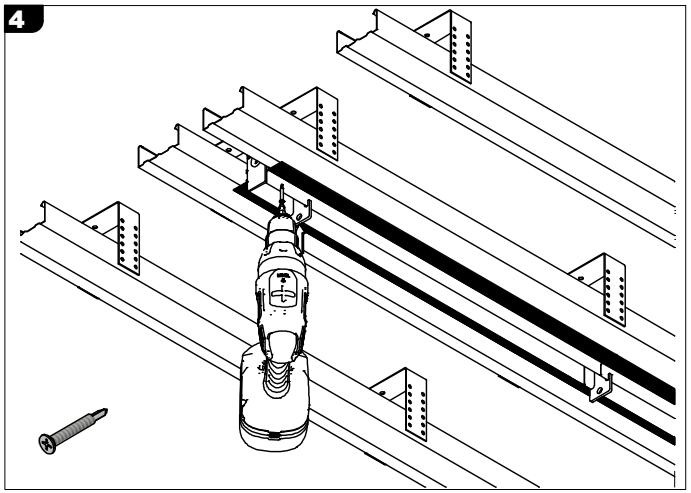

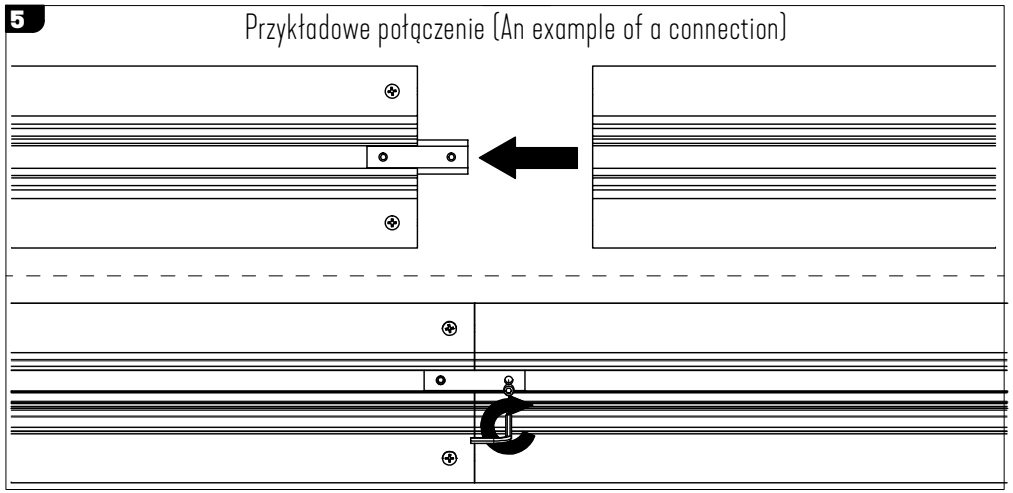

LABRA Sp. z o.o.
biuro@labra.pl / export@labra.pl
+48 500 175 552 / www.labra.pl

Multisystem evo WP

Zasilacz wpuszczany

6

Schemat podpięcia przewodów umieszczone na kolejnej stronie
Diagram showing how to plug in wires on the next page

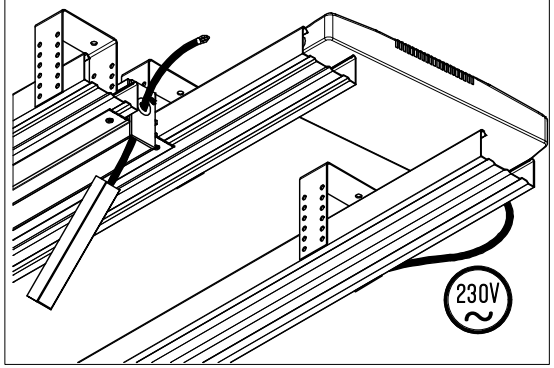

7

Zalecanym jest, aby zasilacz umieścić w miejscu umożliwiającym łatwy do niego dostęp.Informacje o maksymalnej odległości zasilacza od ostatniej oprawy oraz typu użytego zasilacza, dostępne na zapytanie.

(It is highly recommended, that the power supply should be mounted in the place allowing easy access to it. Information about maximum distance between power supply and the last Luminaire and type of used power supply, on request.)

8

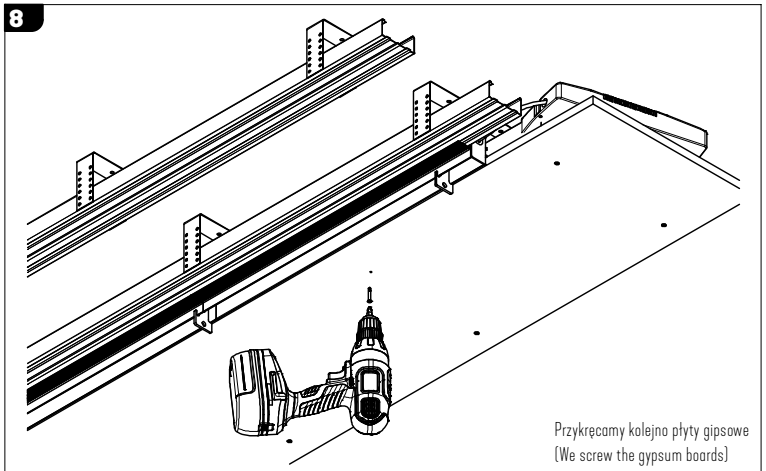

Przykręcamy kolejno płyty gipsowe
(We screw the gypsum boards)

9

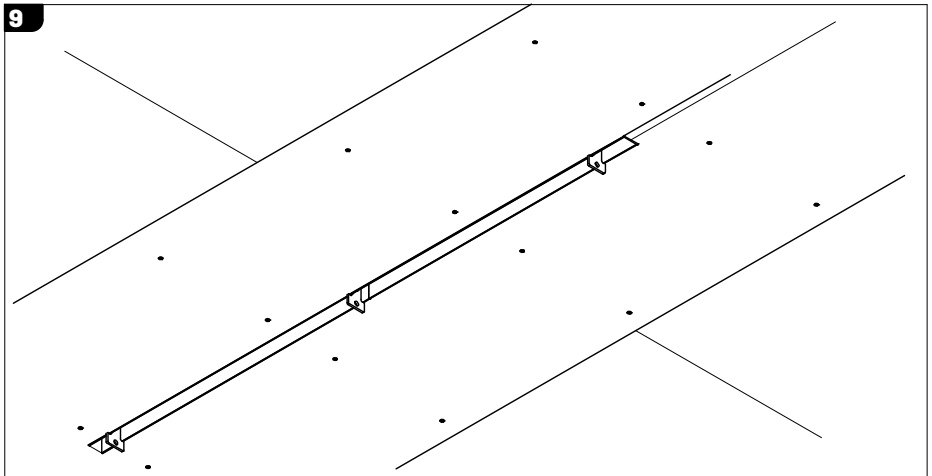

10

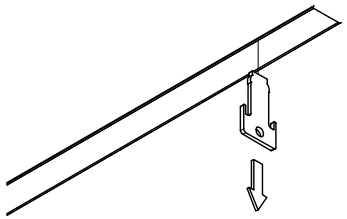

11

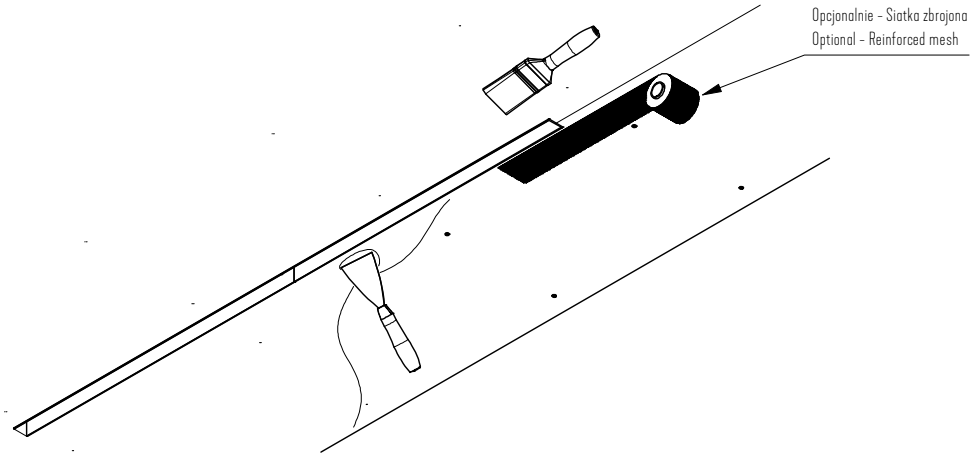

UWAGA: Nie podłączać oprawy oświetleniowej do zasilacza LED przy włączonym zasilaniu!!! Podłączenie oprawy oświetleniowej do zasilacza przy włączonym zasilaniu grozi uszkodzeniem modułu LED i utratą gwarancji.

NOTE: Do not connect the lighting fixture to the LED driver with the power on !!! Connecting the lighting fitting to the LED driver with the power switched on may damage the LED module and void the warranty.

LABRA

LABRA Sp. z o.o.
biuro@labra.pl / export@labra.pl
+48 500 175 552 / www.labra.pl

Multisystem evo ZW

Zasilacz wpuszczany

Podstawowe dane techniczne / Basic technical data:

Zasilanie / Feed	AC 230V 50/60Hz
Zasilacz / Power supply	Tak
Źródło światła / Light source	
CRI / Color rendering index	
Moc / Power	

Dotyczy opraw / Applies to frames:

Track 1m [BLACK]
Track 1m [WHITE]
Track 2mb [BLACK]
Track 2mb [WHITE]

electric | End Feed [9501]
electric | Linear Connector [9503]
electric | Corner Connector 90 [9511]
electric | Pendant power supply
mechanical | Pendant mounting

48V Driver 75W | Recessed
48V Driver 150W | Recessed

ROZSTAW OTWORÓW MONTAŻOWYCH OPRAWY
[mounting holes spacing]

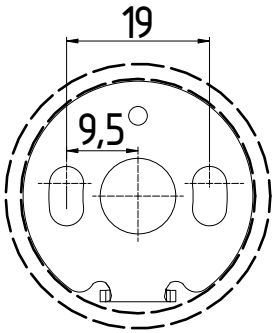

1

Zalecanym jest, aby zasilacz umieścić w miejscu umożliwiającym łatwy do niego dostęp.Informacje o maksymalnej odległości zasilacza od ostatniej oprawy oraz typu użytego zasilacza, dostępne na zapytanie.

(It is highly recommended, that the power supply should be mounted in the place allowing easy access to it. Information about maximum distance between power supply and the last Luminaire and type of used power supply, on request.)

2

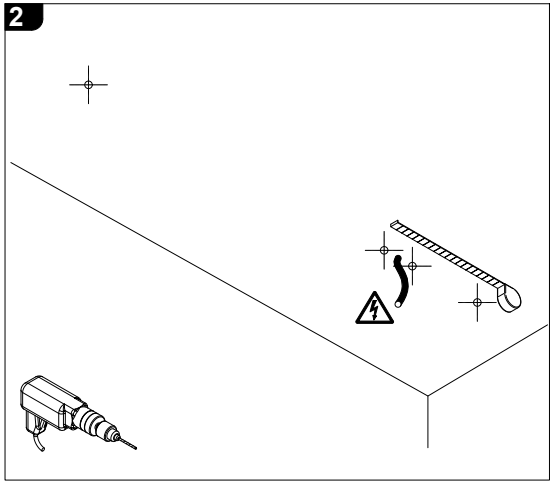

3

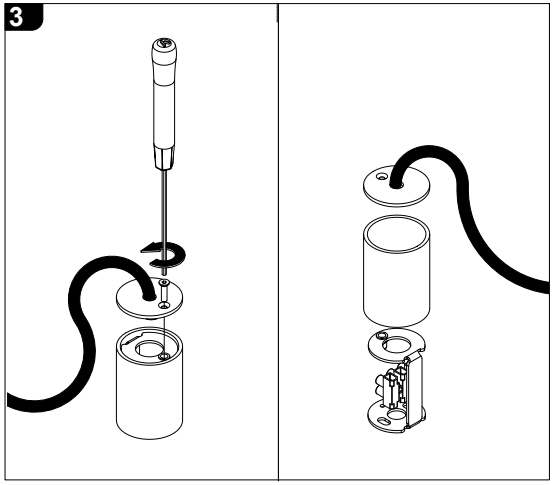

4

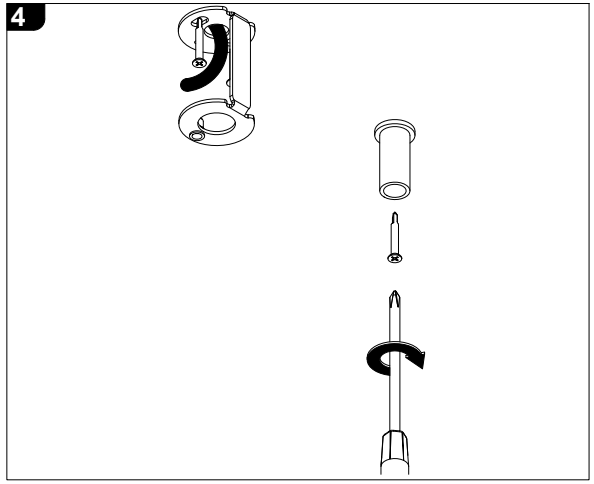

5

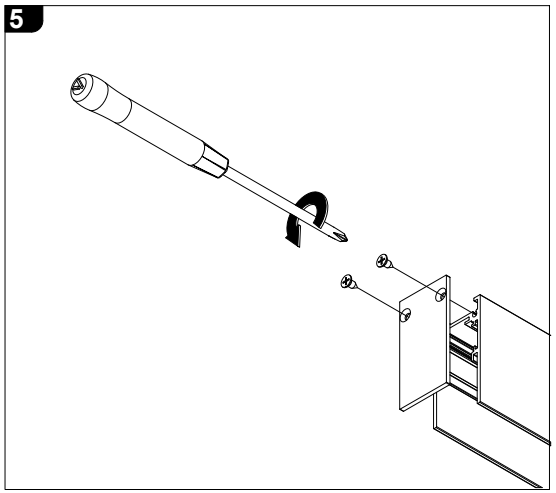

6

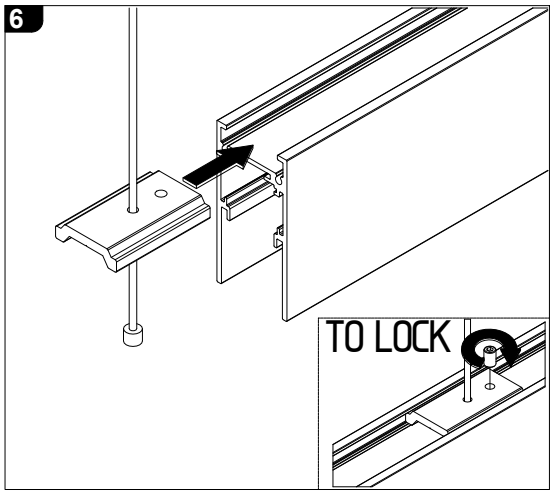

7

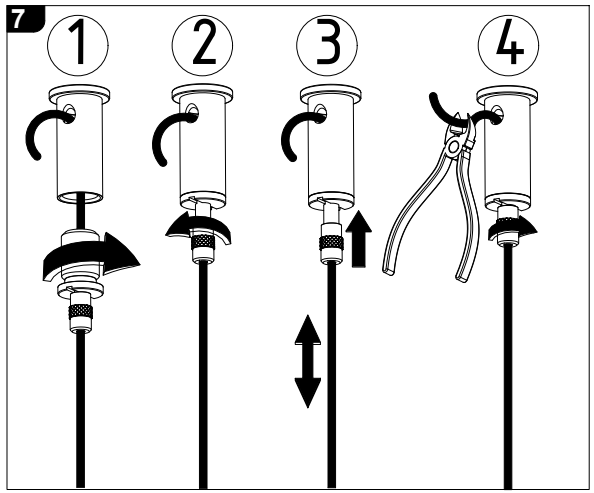

UWAGA: Nie podłączać oprawy oświetleniowej do zasilacza LED przy włączonym zasilaniu!!! Podłączenie oprawy oświetleniowej do zasilacza przy włączonym zasilaniu grozi uszkodzeniem modułu LED i utratą gwarancji.

NOTE: Do not connect the lighting fixture to the LED driver with the power on !!! Connecting the lighting fitting to the LED driver with the power switched on may damage the LED module and void the warranty.

LABRA

LABRA Sp. z o.o.
biuro@labra.pl / export@labra.pl
+48 500 175 552 / www.labra.pl

Multisystem evo ZW

Zasilacz wpuszczany

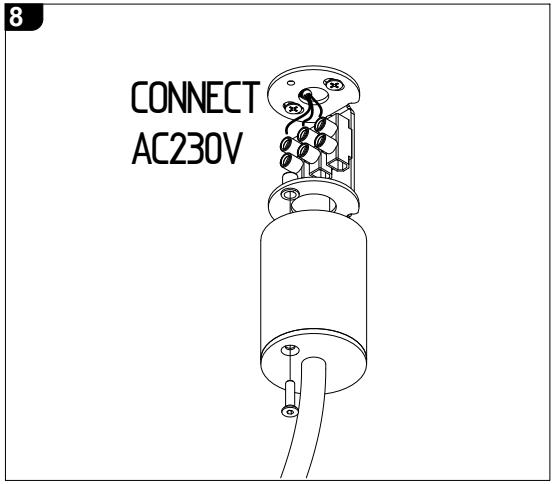

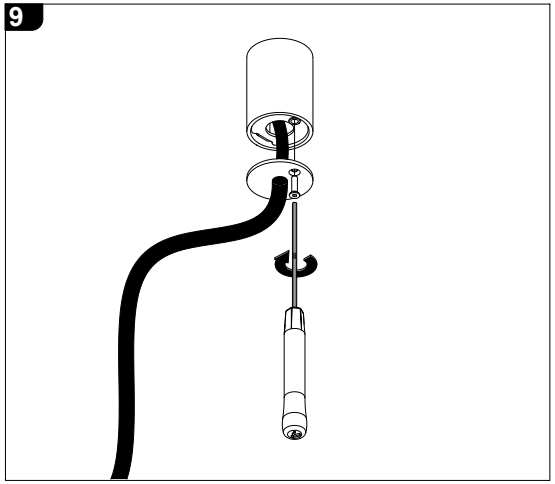

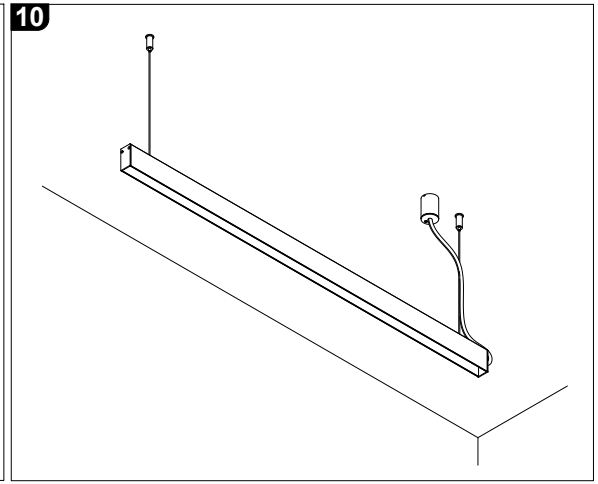

Proste i kątowe połączenie pokazane w instrukcji Multisystem Track NT
(Straight and angular connection shown in the Multisystem Track NT instruction)

UWAGA: Nie podłączać oprawy oświetleniowej do zasilacza LED przy włączonym zasilaniu!!! Podłączenie oprawy oświetleniowej do zasilacza przy włączonym zasilaniu grozi uszkodzeniem modułu LED i utratą gwarancji.

NOTE: Do not connect the lighting fixture to the LED driver with the power on !!! Connecting the lighting fitting to the LED driver with the power switched on may damage the LED module and void the warranty.

LABRA

LABRA Sp. z o.o.
biuro@labra.pl / export@labra.pl
+48 500 175 552 / www.labra.pl

Multisystem evo ZW

Zasilacz zwieszany

Podstawowe dane techniczne / Basic technical data:

Zasilanie / Feed	AC 230V 50/60Hz
Zasilacz / Power supply	Tak
Źródło światła / Light source	
CRI / Color rendering index	
Moc / Power	

Dotyczy opraw / Applies to frames:

Track 1m [BLACK]
Track 1m [WHITE]
Track 2mb [BLACK]
Track 2mb [WHITE]

electric | End Feed [9501]
electric | Linear Connector [9503]
electric | Corner Connector 90 [9511]
electric | Pendant power supply

48V Driver + Box NT 75W
48V Driver + Box NT 150W

UWAGA: Nie podłączać oprawy oświetleniowej do zasilacza LED przy włączonym zasilaniu!!! Podłączenie oprawy oświetleniowej do zasilacza przy włączonym zasilaniu grozi uszkodzeniem modułu LED i utratą gwarancji.

NOTE: Do not connect the lighting fixture to the LED driver with the power on !!! Connecting the lighting fitting to the LED driver with the power switched on may damage the LED module and void the warranty.

LABRA Sp. z o.o.
biuro@labra.pl / export@labra.pl
+48 500 175 552 / www.labra.pl

ROZSTAW OTWORÓW MONTAŻOWYCH OPRAWY
[mounting holes spacing]

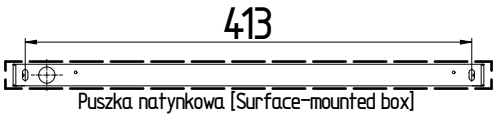

1

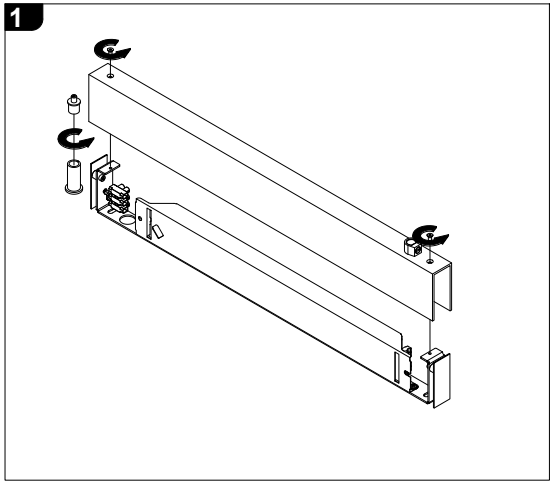

2

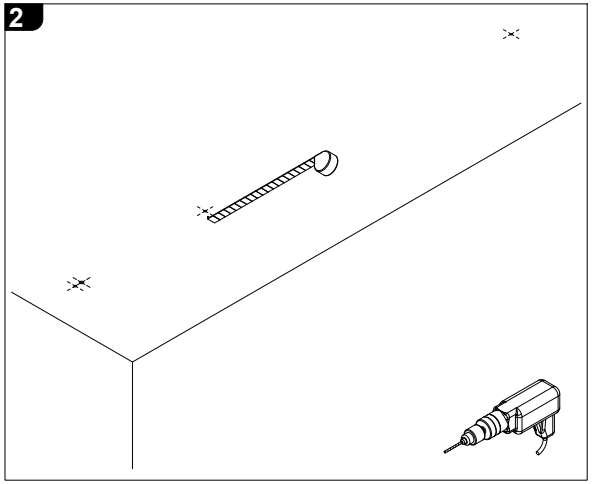

3

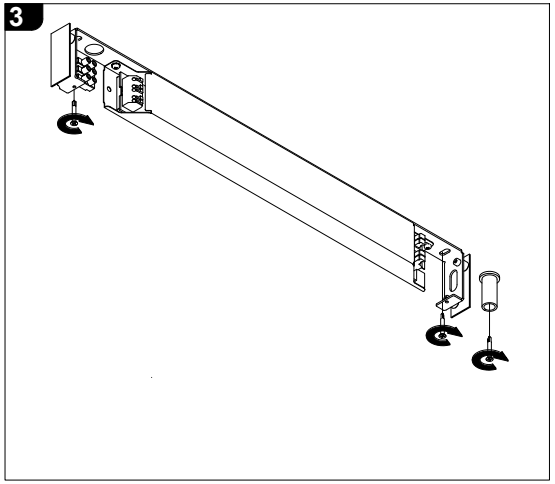

4

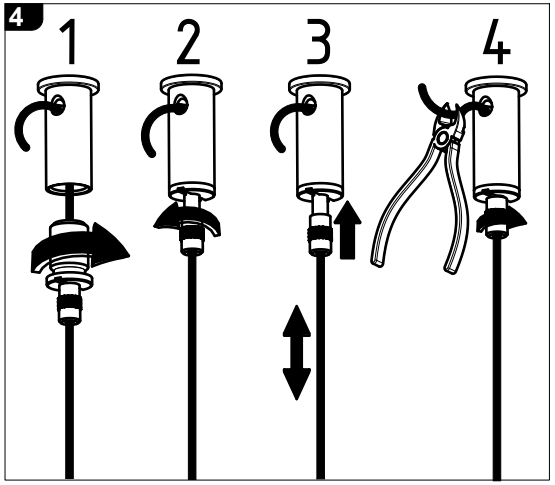

5

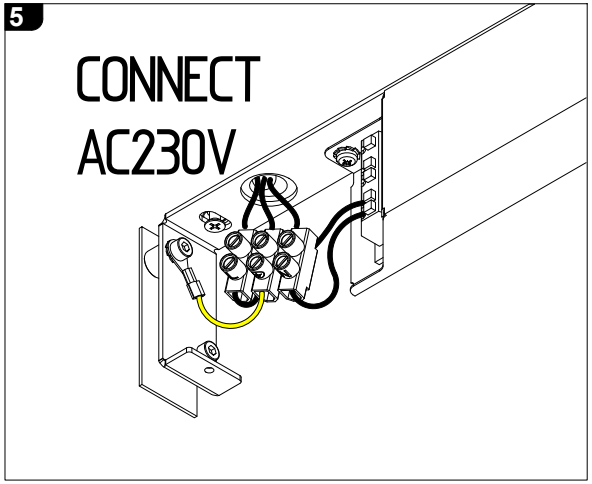

6

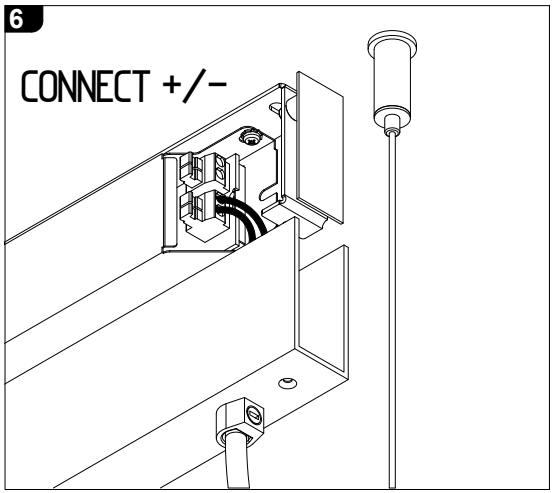

7

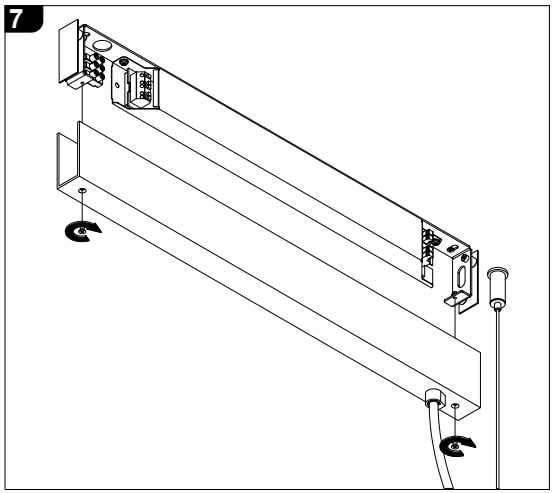

8

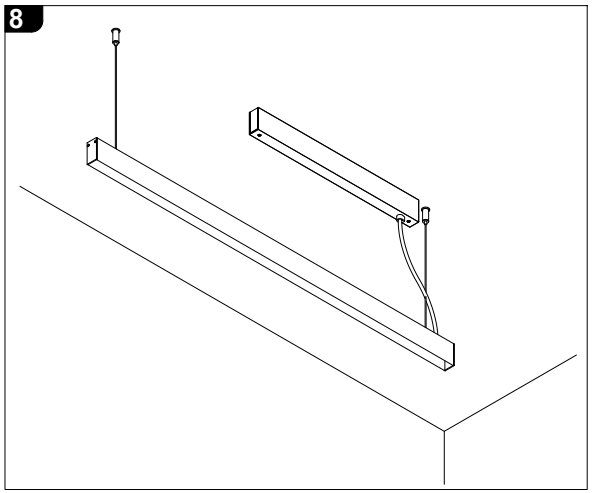

Multisystem EVO

Końcówka zasilająca /Power connector

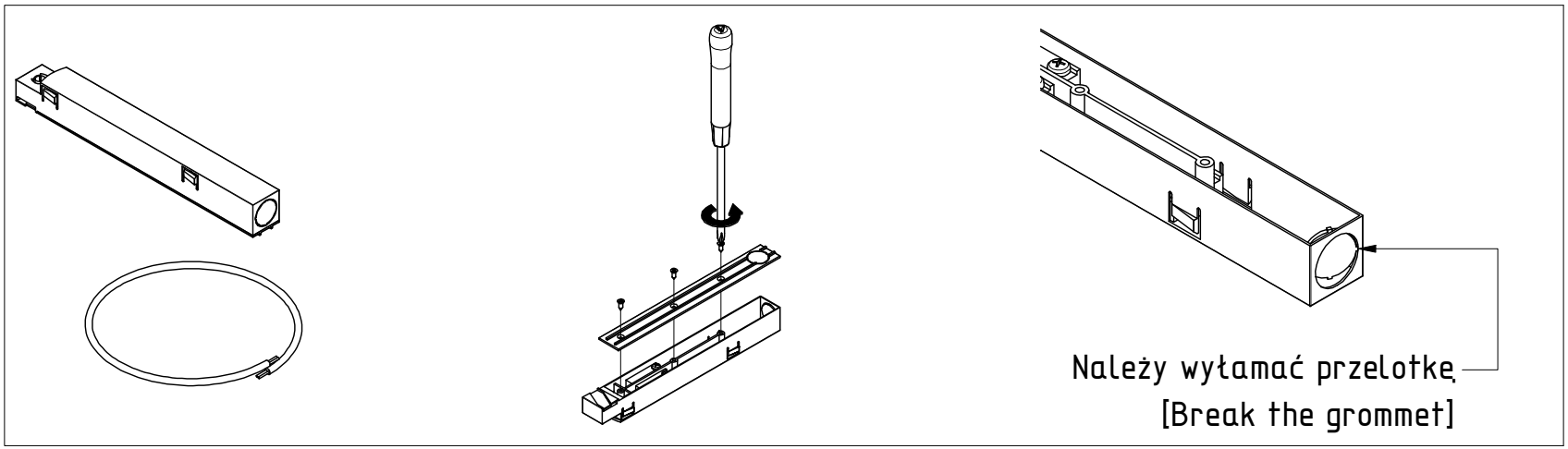

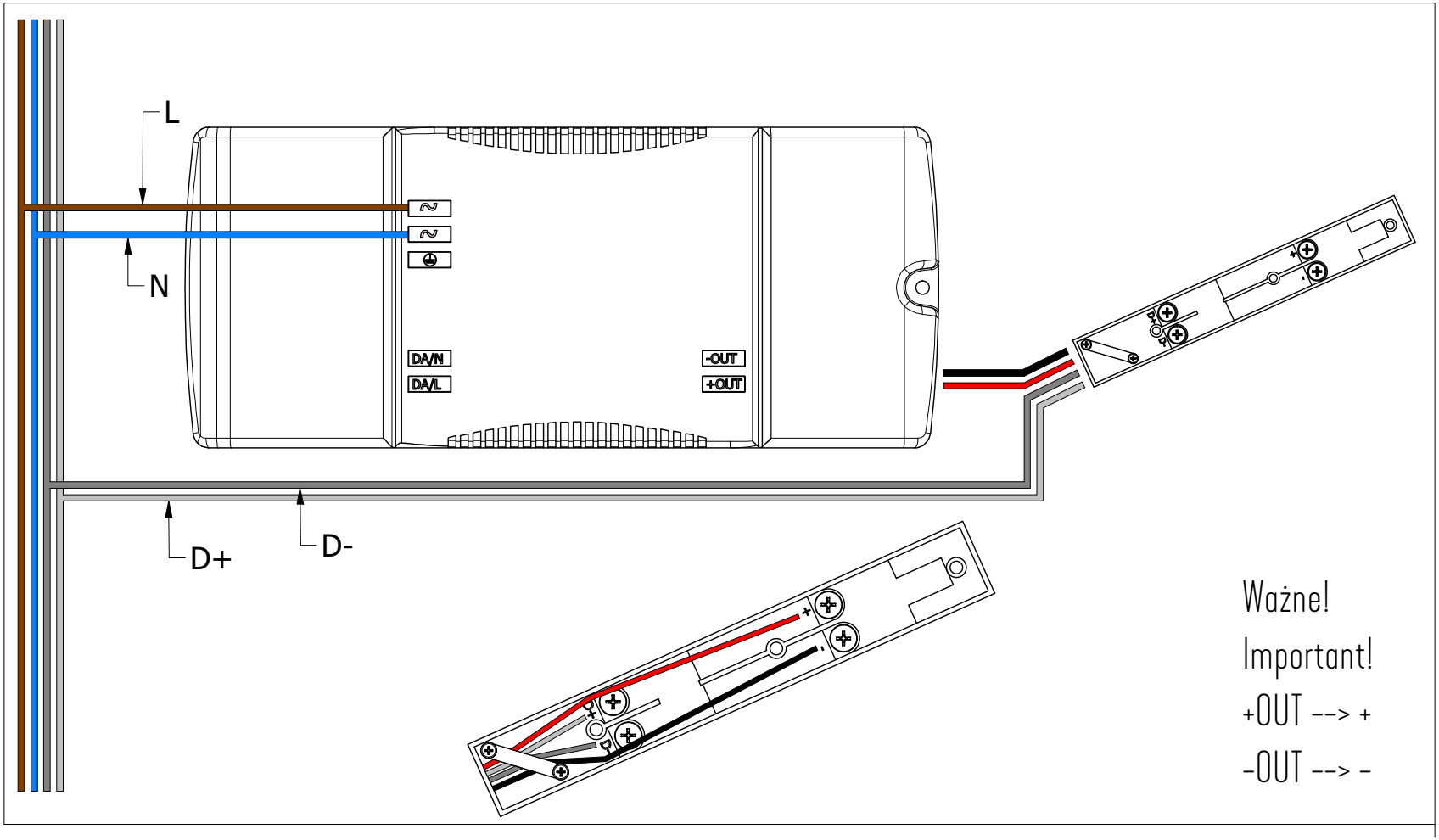

UWAGA: Nie podłączać oprawy oświetleniowej do zasilacza LED przy włączonym zasilaniu!!! Podłączenie oprawy oświetleniowej do zasilacza przy włączonym zasilaniu grozi uszkodzeniem modułu LED i utratą gwarancji.

NOTE: Do not connect the lighting fixture to the LED driver with the power on !!! Connecting the lighting fitting to the LED driver with the power switched on may damage the LED module and void the warranty.

LABRA

LABRA Sp. z o.o.
biuro@labra.pl / export@labra.pl
+48 500 175 552 / www.labra.pl

Multisystem track

Montaż modułu / Module assembly

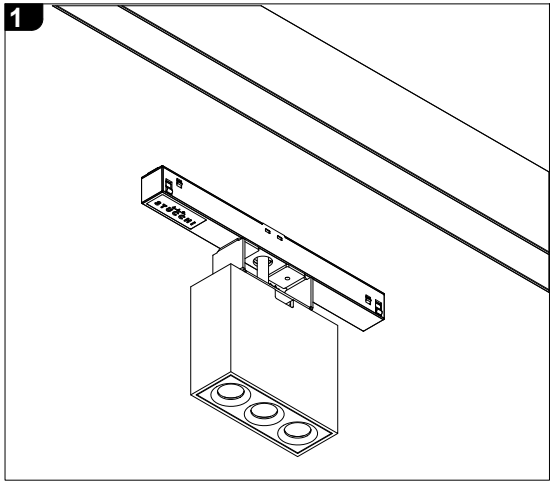

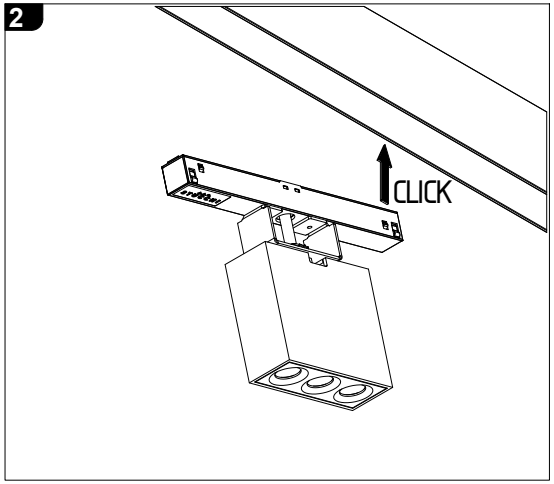

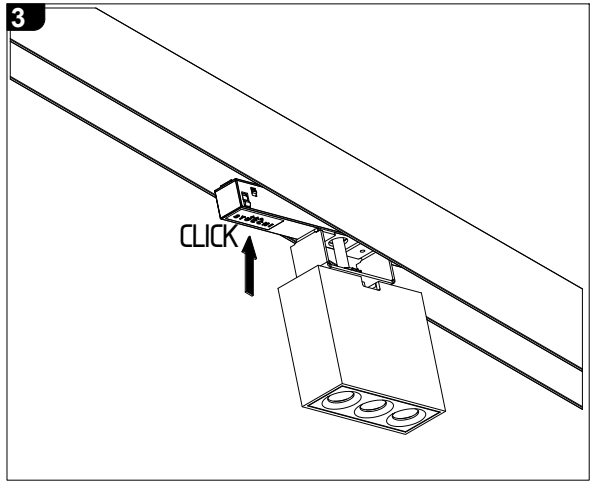

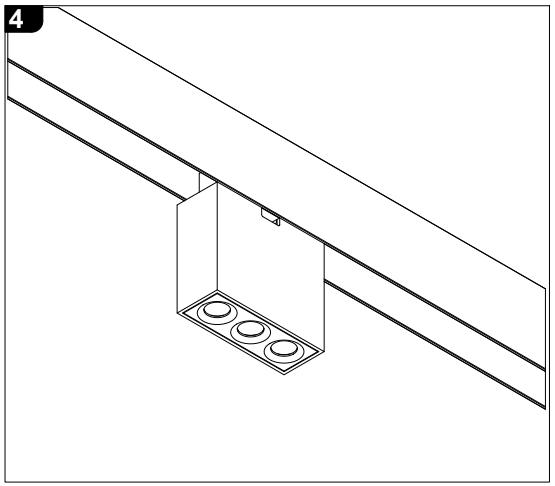

Na instrukcji pokazany został przykładowy moduł,
sposób montażu pozostałych jest taki sam.

(The instructions show the example module,
the assembly method of the other is the same.)

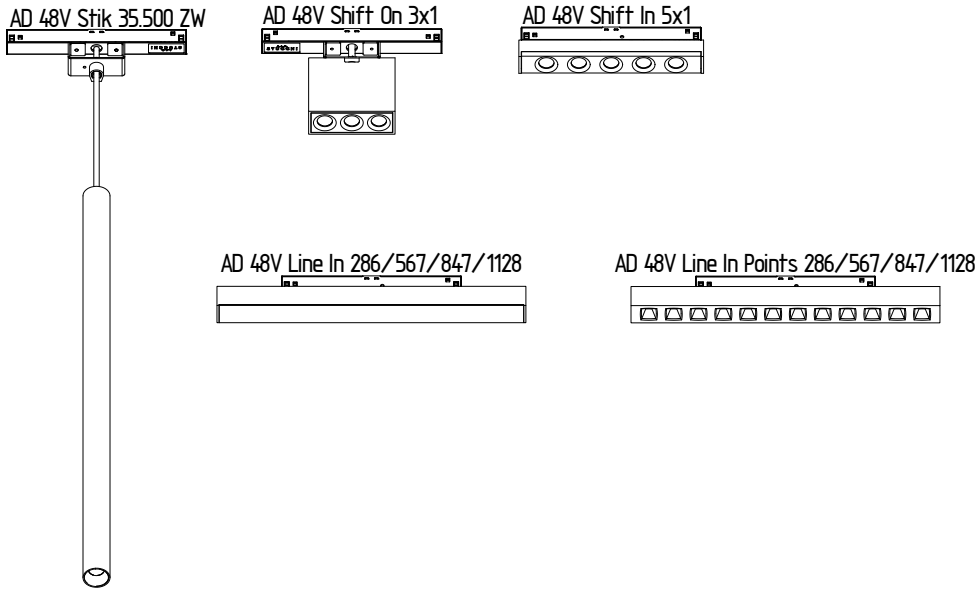

LABRA

Multisystem evo
Zaślepka / End cap

Podstawowe dane techniczne / Basic technical data:

Zasilanie / Feed	AC 230V 50/60Hz
Zasilacz / Power supply	Nie
Źródło światła / Light source	
CRI / Color rendering index	
Moc / Power	

Dotyczy opraw / Applies to frames:

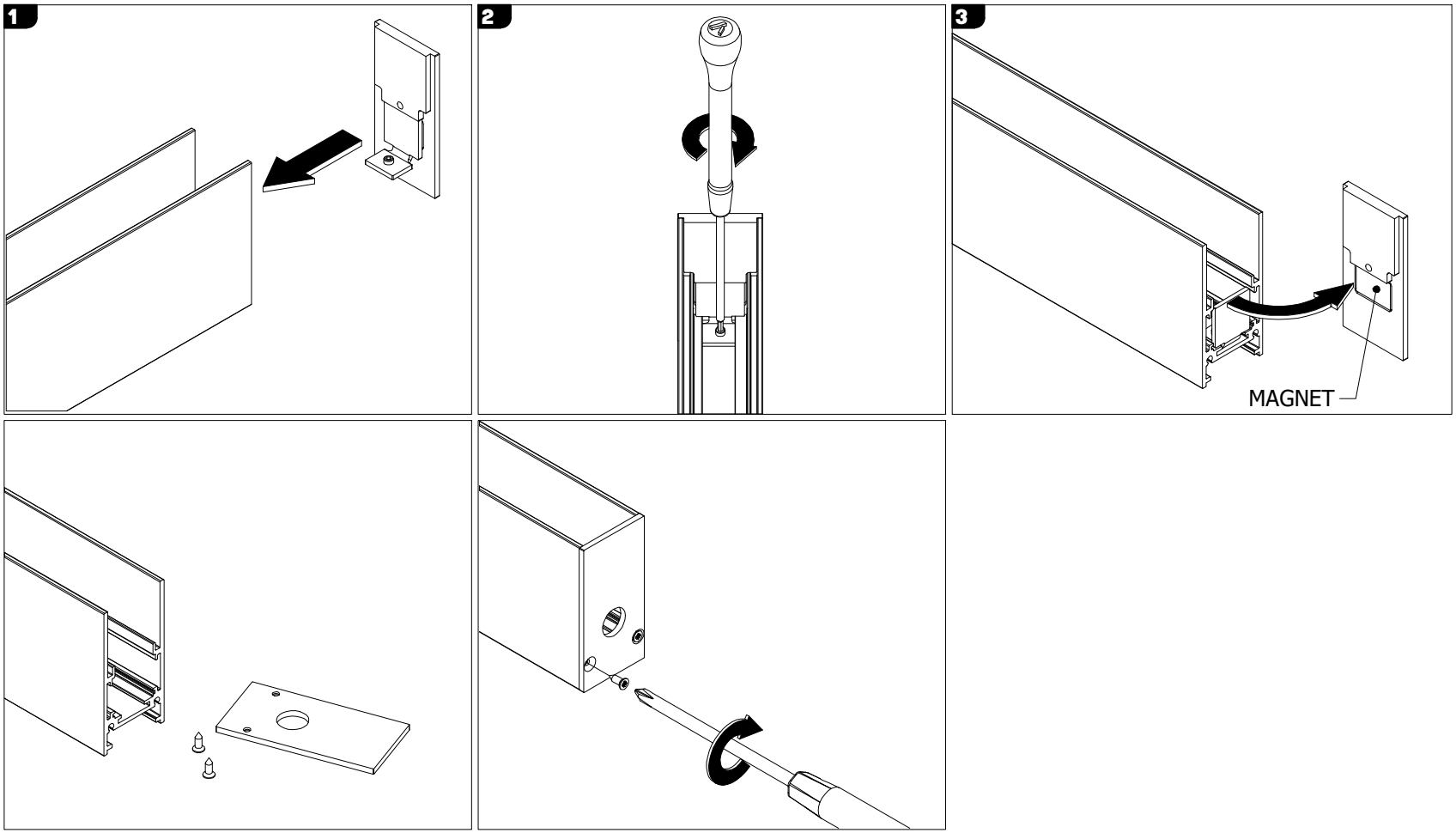

UWAGA: Nie podłączać oprawy oświetleniowej do zasilacza LED przy włączonym zasilaniu!!! Podłączenie oprawy oświetleniowej do zasilacza przy włączonym zasilaniu grozi uszkodzeniem modułu LED i utratą gwarancji.

NOTE: Do not connect the lighting fixture to the LED driver with the power on !!! Connecting the lighting fitting to the LED driver with the power switched on may damage the LED module and void the warranty.

LABRA

LABRA Sp. z o.o.
biuro@labra.pl / export@labra.pl
+48 500 175 552 / www.labra.pl