Ray EVO Set NT

Podstawowe dane techniczne / Basic technical data:

Zasilanie / Feed	AC 230V 50/60Hz
Zasilacz / Power supply	Tak
Źródło światła / Light source	LED
CRI / Color rendering index	CRI90
Moc / Power	14W-65W

Dotyczy opraw / Applies to frames:

RAY EVO SET - LIGHTLINE 590 LP NT | 14W
On-Off | 3.3404
Switch| 3.3405
DALI | 3.3406

RAY EVO SET - LIGHTLINE 590 HP NT | 27W
On-Off | 3.3416
Switch| 3.3417
DALI | 3.3418

RAY EVO SET - LIGHTLINE 870 LP NT | 20W
On-Off | 3.3407
Switch| 3.3408
DALI | 3.3409

RAY EVO SET - LIGHTLINE 870 HP NT | 39W
On-Off | 3.3419
Switch| 3.3420
DALI | 3.3421

RAY EVO SET - LIGHTLINE 1150 LP NT | 27W
On-Off | 3.3410
Switch| 3.3411
DALI | 3.3412

RAY EVO SET - LIGHTLINE 1150 HP NT | 53W
On-Off | 3.3422
Switch| 3.3423
DALI | 3.3424

RAY EVO SET - LIGHTLINE 1430 LP NT | 33W
On-Off | 3.3413
Switch| 3.3414
DALI | 3.3415

RAY EVO SET - LIGHTLINE 1430 HP NT | 65W
On-Off | 3.3425
Switch| 3.3426
DALI | 3.3427

RAY EVO SET - SHIFT IN 590 NT | 19W
On-Off | 3.3428
Switch | 3.3429
DALI | 3.3430

RAY EVO SET - SHIFT IN 1150 NT | 36W
On-Off | 3.3434
Switch | 3.3435
DALI | 3.3436

RAY EVO SET - SHIFT IN 870 NT | 27W
On-Off | 3.3431
Switch | 3.3432
DALI | 3.3433

RAY EVO SET - SHIFT IN 1430 NT | 44W
On-Off | 3.3437
Switch | 3.3438
DALI | 3.3439

Ten produkt zawiera źródło światła o klasie efektywności energetycznej:
This product contains a light sources of energy efficiency class: **D** (A↑G)

Ten produkt zawiera źródło światła o klasie efektywności energetycznej:
This product contains a light sources of energy efficiency class: **E** (A↑G)

Light source (LED only) contained in the luminaire replaceable only by a professional
Źródło światła (tylko LED) umieszczone w oprawie powinno być wymieniane tylko przez wykwalifikowaną osobę

Control gear contained in the luminaire replaceable only by a professional
Zasilacz umieszczony w oprawie powinien być wymieniany tylko przez wykwalifikowaną osobę

UWAGA 1 : Nie podłączać oprawy oświetleniowej do zasilacza LED przy włączonym zasilaniu!!! Podłączenie oprawy oświetleniowej do zasilacza przy włączonym zasilaniu grozi uszkodzeniem modułu LED i utratą gwarancji.

NOTE 1 : Do not connect the lighting fixture to the LED driver with the power on !!! Connecting the lighting fitting to the LED driver with the power switched on may damage the LED module and void the warranty.

LABRA Sp. z o.o.
biuro@labra.pl / export@labra.pl
+48 500 175 552 / www.labra.pl

1

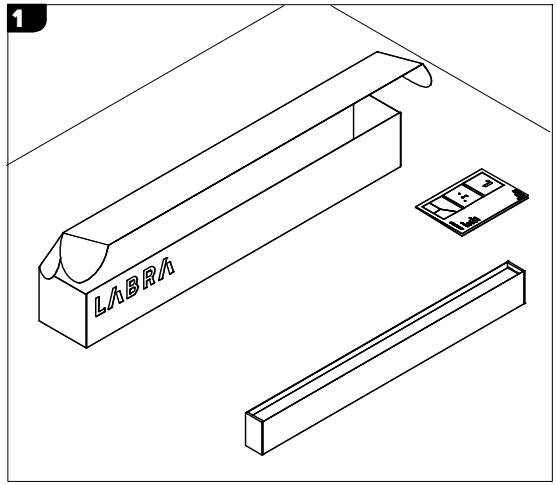

2

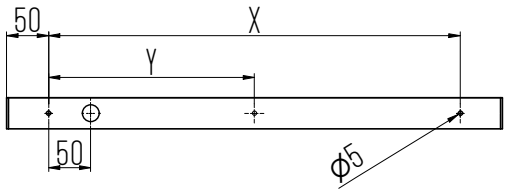

Wersja / Version	X	Y
Ray EVO SET NT 590	490	-
Ray EVO SET NT 870	770	-
Ray EVO SET NT 1150	1050	525
Ray EVO SET NT 1430	1330	665

3

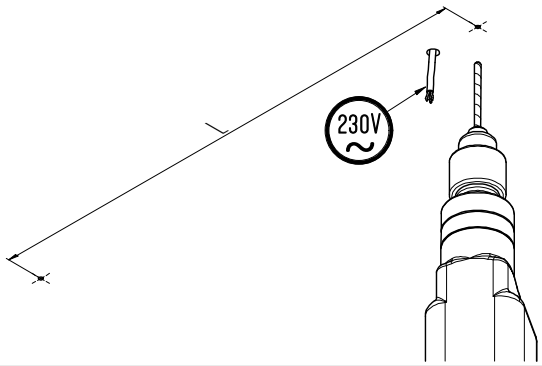

4

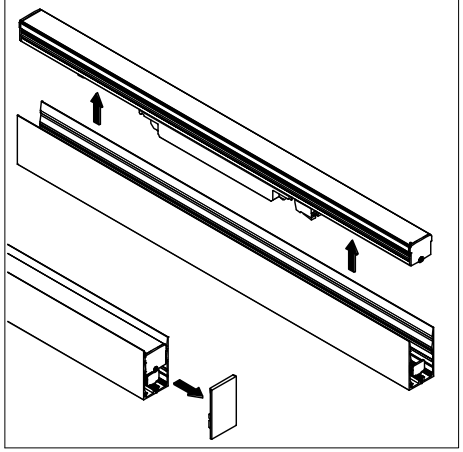

5

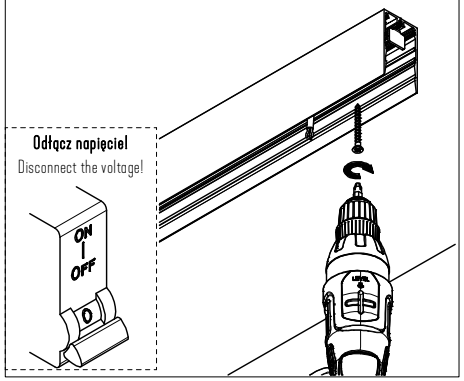

6

RAY EVO SET - SHIFT IN

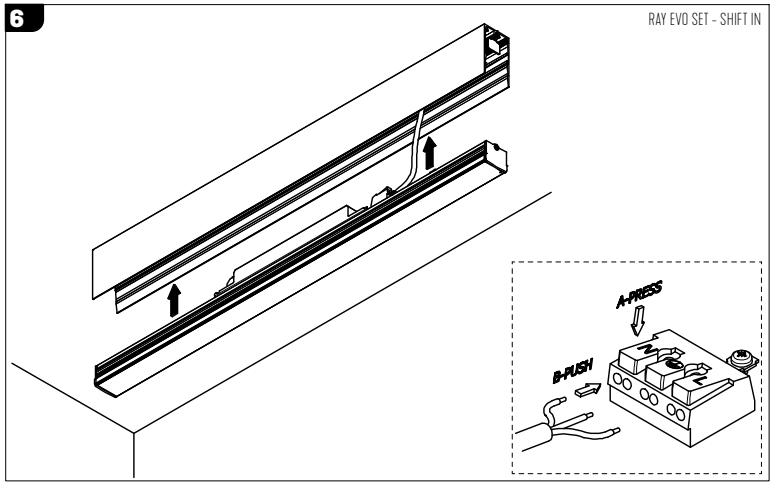

6

RAY EVO SET - LIGHTLINE

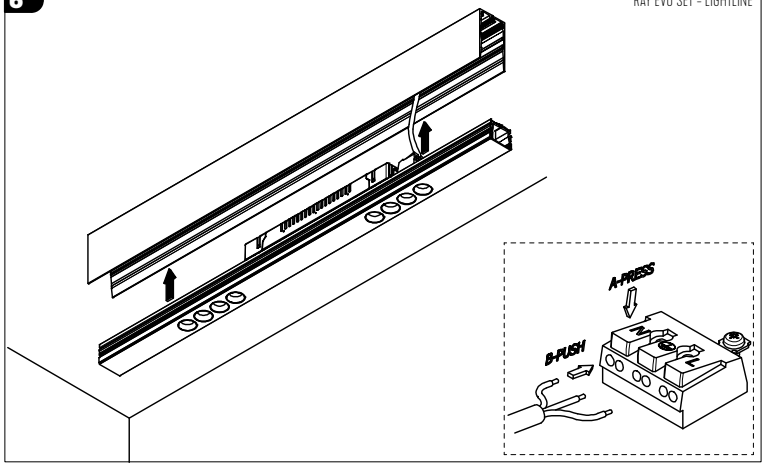

7a

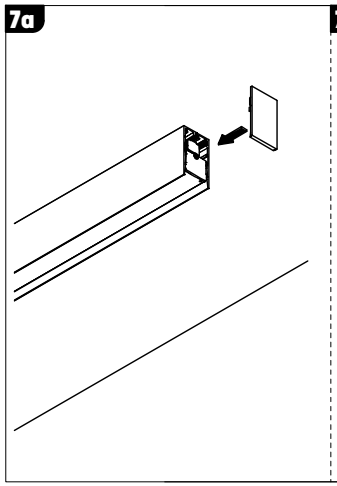
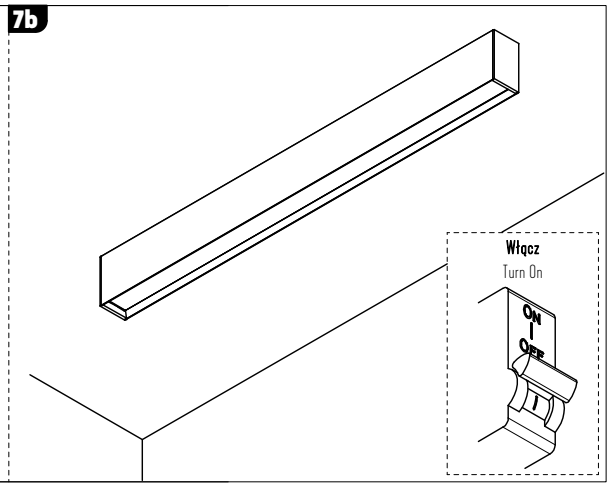
7b