Ray EVO System ZW

Podłączenie zasilania | Power connection

Podstawowe dane techniczne / Basic technical data:

Zasilanie / Feed	AC 230V 50/60Hz
Zasilacz / Power supply	Tak
Źródło światła / Light source	-/-
CRI / Color rendering index	-/-
Moc / Power	-/-

Dotyczy opraw / Applies to frames:

Zasilanie centralne 300– opcjonalne | 6.4139
Zasilanie centralne 600-- opcjonalne | 6.4140
Middle feed - Optional

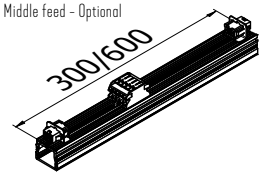

Zasilanie końcowe 300 – opcjonalne | 6.4137
Zasilanie końcowe 600 -- opcjonalne | 6.4138
End feed - optional

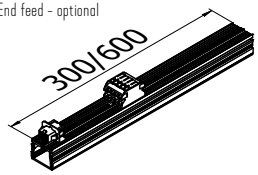

Każdy moduł świetlny może służyć jako podłączenie zasilania - Każdy posiada terminal przyłączeniowy.
Each light module can be used as a power connection - Each has a connection terminal.

Moduły zasilające (OPCJONALNE) występują w dwóch długościach 300/600.
Power modules (OPTIONAL) come in two lengths 300/600.

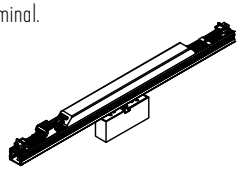

1 Obwód On-Off
1 Circuit

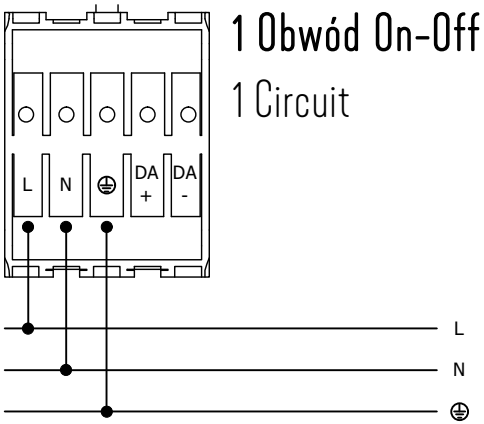

2 Obwody On-Off
2 Circuits On-Off

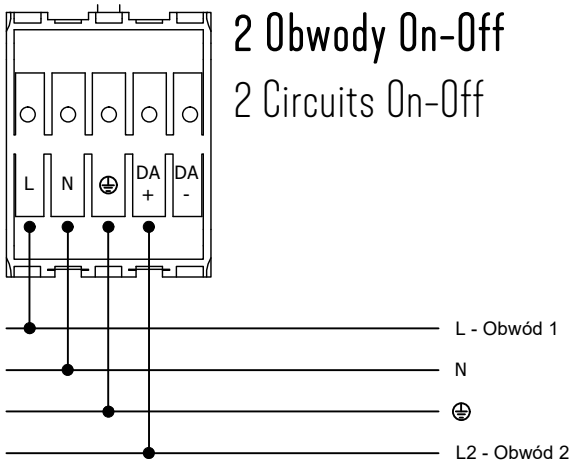

Obwód DALI
Circuit DALI

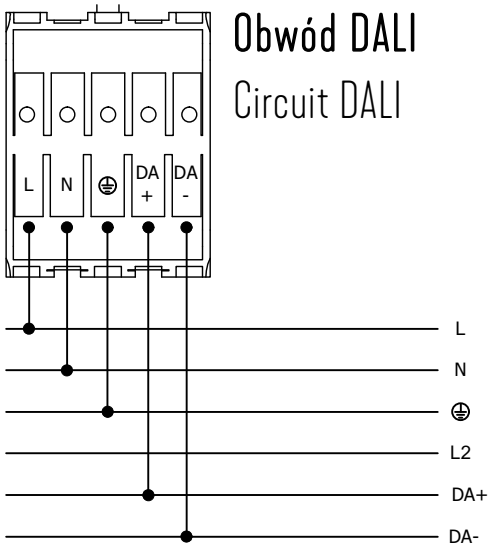

Obwód Switch
Circuit Switch

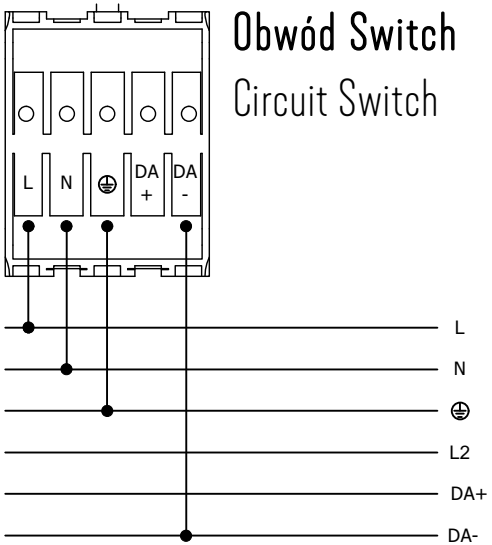

Light source (LED only) contained in the luminaire replaceable only by a professional
Źródło światła (tylko LED) umieszczone w oprawie powinno być wymieniane tylko przez wykwalifikowaną osobę

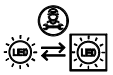

Control gear contained in the luminaire replaceable only by a professional
Zasilacz umieszczony w oprawie powinien być wymieniany tylko przez wykwalifikowaną osobę

UWAGA 1 : Nie podłączać oprawy oświetleniowej do zasilacza LED przy włączonym zasilaniu!!! Podłączenie oprawy oświetleniowej do zasilacza przy włączonym zasilaniu grozi uszkodzeniem modułu LED i utratą gwarancji.

NOTE 1 : Do not connect the lighting fixture to the LED driver with the power on !!! Connecting the lighting fitting to the LED driver with the power switched on may damage the LED module and void the warranty.

LABRA Sp. z o.o.
biuro@labra.pl / export@labra.pl
+48 500 175 552 / www.labra.pl

"Oprawy są przystosowane do pracy w środowisku wewnętrznym z temperaturą powietrza do 25°C. Użytkowanie w podwyższonej temperaturze powietrza może w szczególności powodować awarie i skrócenie pracy modułu LED"
"The luminaires are designed to work in an indoor environment with air temperatures up to 25°C. Use at elevated air temperatures may in particular cause failures and shorten the operation of the LED module"

2023-05-11

Ray EVO ZW System

Podstawowe dane techniczne / Basic technical data:

Zasilanie / Feed	AC 230V 50/60Hz
Zasilacz / Power supply	Tak
Źródło światła / Light source	-/-
CRI / Color rendering index	-/-
Moc / Power	-/-

Dotyczy opraw / Applies to frames:

Ray Evo System – profile	
Profil ZW | zwieszany	6.2921
Ray Evo System – zaslepki	
Profil NT/ZW | zaślepka	6.2924
Ray Evo System – łączniki „L"	
System NT/ZW | łącznik kątowy	6.2926
System NT/ZW | kątowy Sufit-Ściana	6.2930
Ray Evo System – łączniki „T"	
System NT/ZW | Prawo-Lewo	6.2932
Ray Evo System – łączniki „X"	
System NT/ZW | krzyżowy X	6.2938
Ray Evo System – zasilanie	
System ZW | Zasilanie zwieszane	6.2940
System NT/ZW/WP | Zasilanie końcowe – opcjonalne	6.2941
System NT/ZW/WP | Zasilanie centralne – opcjonalne	6.2942
Ray Evo System – zawiesia	
System ZW | Linka 2mb + mocowanie	6.2344

Light source (LED only) contained in the luminaire replaceable only by a professional
Źródło światła (tylko LED) umieszczone w oprawie powinno być wymieniane tylko przez wykwalifikowaną osobę

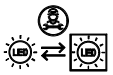

Control gear contained in the luminaire replaceable only by a professional
Zasilacz umieszczony w oprawie powinien być wymieniany tylko przez wykwalifikowaną osobę

UWAGA 1 : Nie podłączać oprawy oświetleniowej do zasilacza LED przy włączonym zasilaniu!!! Podłączenie oprawy oświetleniowej do zasilacza przy włączonym zasilaniu grozi uszkodzeniem modułu LED i utratą gwarancji.

NOTE 1 : Do not connect the lighting fixture to the LED driver with the power on !!! Connecting the lighting fitting to the LED driver with the power switched on may damage the LED module and void the warranty.

LABRA Sp. z o.o.
biuro@labra.pl / export@labra.pl
+48 500 175 552 / www.labra.pl

1

Przykładowy zestaw
Sample set

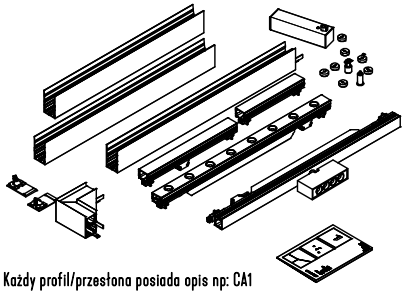

Każdy profil/przesłona posiada opis np: CA1
Kolejność montażu jest oznaczona na rysunku dostarczonym w paczce.
Each profile/shutter has a description, e.g.: CA1
The assembly order is marked on the drawing provided in the package.

2

Zalecamy użyć przyrządu dołączonego do zestawu podczas wiercenia otworów. Znajdujący się na środku otwór fi5,2 ułatwi prowadzenie wiertła.
We recommend using the instrument included in the kit when drilling holes. The hole in the middle will make it easier to guide the drill.

W pierwszej kolejności należy znaleźć miejsce przewodu zasilającego wychodzącego z sufitu i dobrze oszacować, w którym profilu i na jakiej odległości trzeba wywiercić otwór.
First of all, you need to find the place of the power cord coming out of the ceiling and estimate well in which profile and at what distance you need to drill a hole for power supply

Następnie za pomocą przyrządu wiercimy w wyznaczonym miejscu otwór wiertłem Ø5, a kolejno rozwiercamy go na Ø13.
Then, using the device, drill a hole in the designated place with a Ø5 drill, and then drill it to Ø13.

Otwory pod linki wiercimy w dowolnym, najbardziej dla nas dogonym miejscu.
We drill holes for cables anywhere on the profile.

Ważne, aby otwór pod zasilanie miał wymiar Ø13, a pod linki Ø5
It is important that the hole for the power supply has the dimension of Ø13, and for the cables Ø5

a

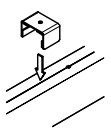

b

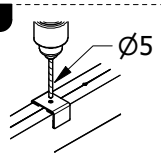

c

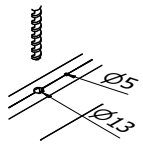

3

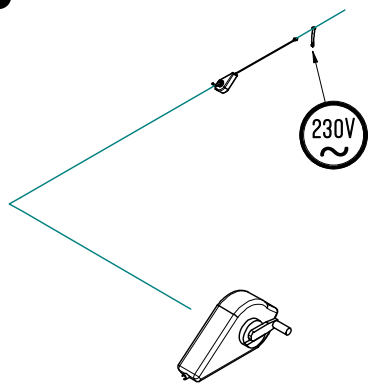

Do wyznaczenia osi użyj np. Sznurka traserskiego
To determine the axis use e.g. chalk line

4

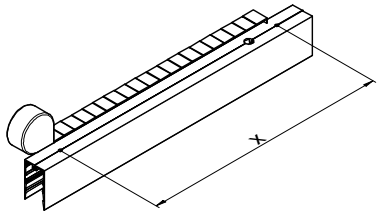

Sugerujemy zastosować:
2 sztuki linek do odcinka 1 metrowego
3 sztuki linek do odcinka 2 metrowego
We suggest to use:
2 pieces of lines for a 1 meter section
3 pieces of lines for a 2-meter section

5

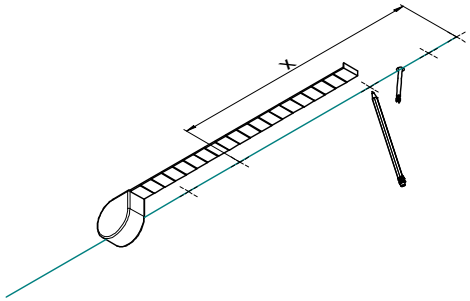

6

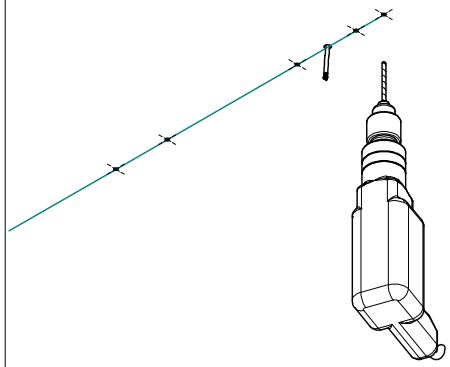

7

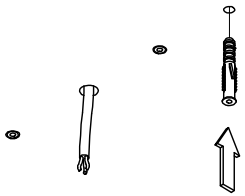

8

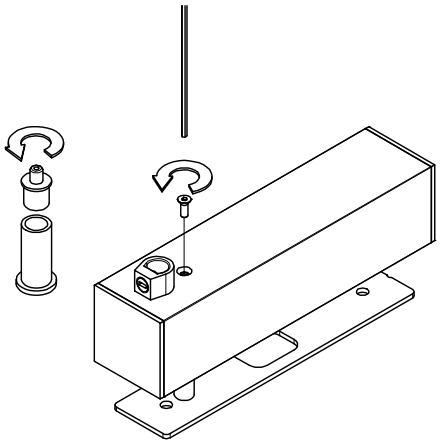

9

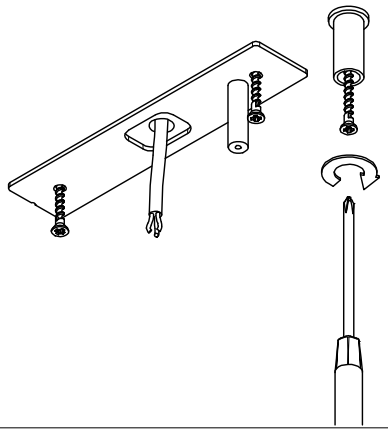

Odłącz napięcie!
Disconnect the voltage!

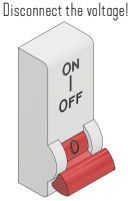

"Oprawy są przystosowane do pracy w środowisku wewnętrznym z temperaturą powietrza do 25°C. Użytkowanie w podwyższonej temperaturze powietrza może w szczególności powodować awarie i skrócenie pracy modułu LED"
"The luminaires are designed to work in an indoor environment with air temperatures up to 25°C. Use at elevated air temperatures may in particular cause failures and shorten the operation of the LED module"

Ray System EVO ZW

10 **W tym miejscu montujemy przewód zasilający.**
This is where we install the power cable.

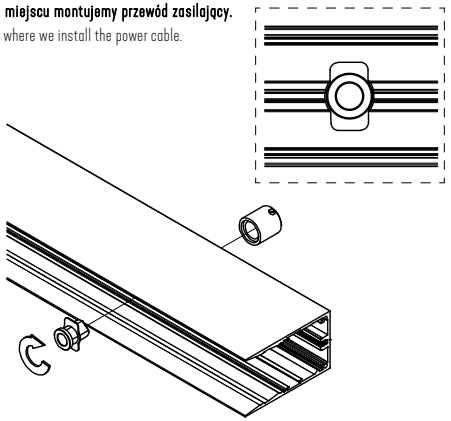

11

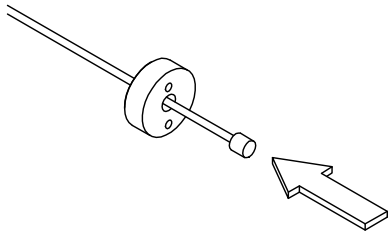

12

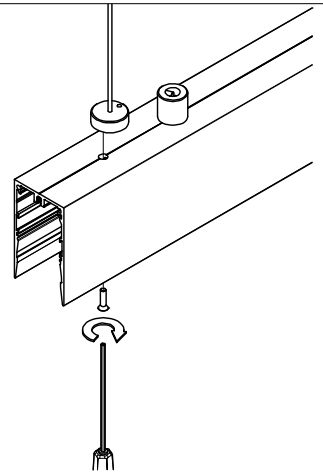

Beczułkę ustaw w osi i dokręć.
Align the barrel and tighten it.

13

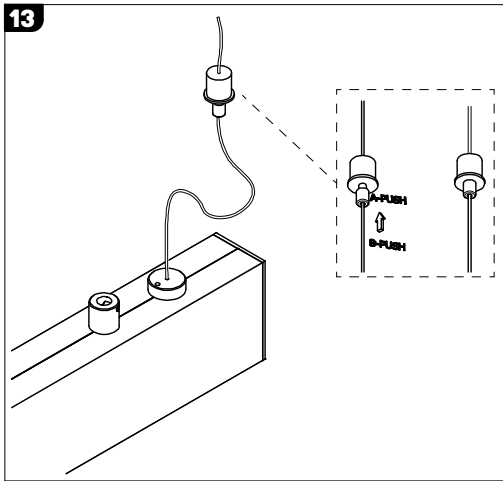

14

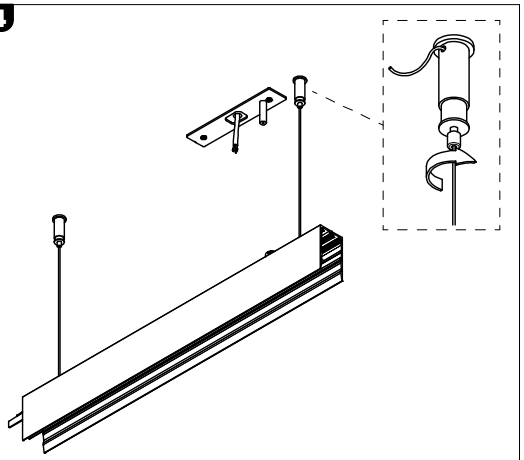

15 **Wieszamy kolejny profil i łączymy go z pierwszym.**
We hang another profile and connect it to the first one.

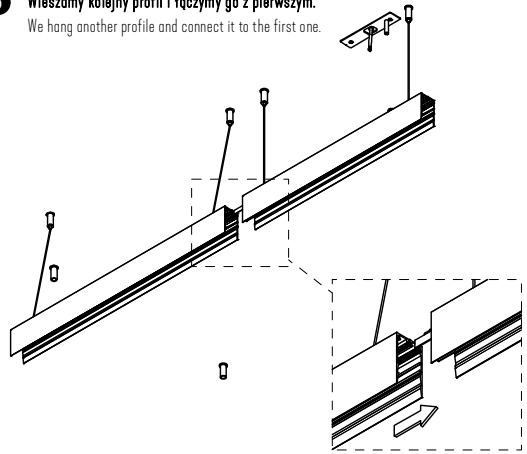

16

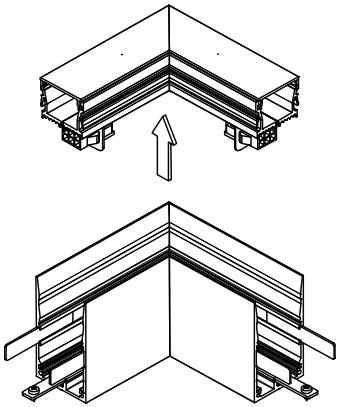

17

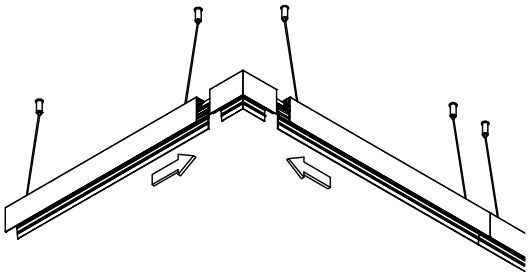

18 **Dociśnij do siebie profile tak, aby nie było pomiędzy nimi szczeliny.**
Press the profiles together so that there is no gap between them.

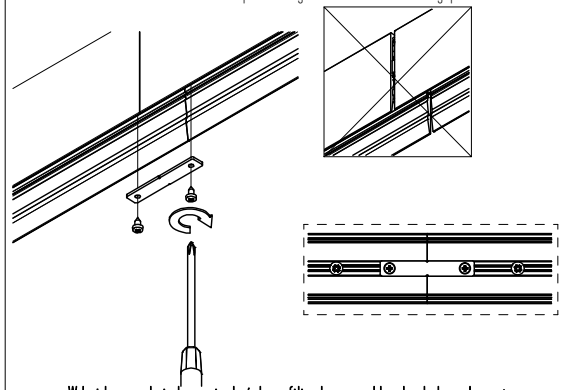

W każdym punkcie łączenia dwóch profili, wkręcamy blaszkę dodaną do zestawu.
At each connection point of two profiles, screw in the plate added to the set.

Light source (LED only) contained in the luminaire replaceable only by a professional
Źródło światła (tylko LED) umieszczone w oprawie powinno być wymieniane tylko przez wykwalifikowaną osobę

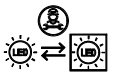

Control gear contained in the luminaire replaceable only by a professional
Zasilacz umieszczony w oprawie powinien być wymieniany tylko przez wykwalifikowaną osobę

UWAGA 1 : Nie podłączać oprawy oświetleniowej do zasilacza LED przy włączonym zasilaniu!!! Podłączenie oprawy oświetleniowej do zasilacza przy włączonym zasilaniu grozi uszkodzeniem modułu LED i utratą gwarancji.

NOTE 1 : Do not connect the lighting fixture to the LED driver with the power on !!! Connecting the lighting fitting to the LED driver with the power switched on may damage the LED module and void the warranty.

LABRA Sp. z o.o.
biuro@labra.pl / export@labra.pl
+48 500 175 552 / www.labra.pl

"Oprawy są przystosowane do pracy w środowisku wewnętrznym z temperaturą powietrza do 25°C. Użytkowanie w podwyższonej temperaturze powietrza może w szczególności powodować awarie i skrócenie pracy modułu LED"
"The luminaires are designed to work in an indoor environment with air temperatures up to 25°C. Use at elevated air temperatures may in particular cause failures and shorten the operation of the LED module"

Ray EVO System ZW

19

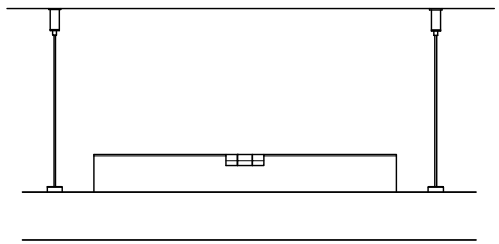

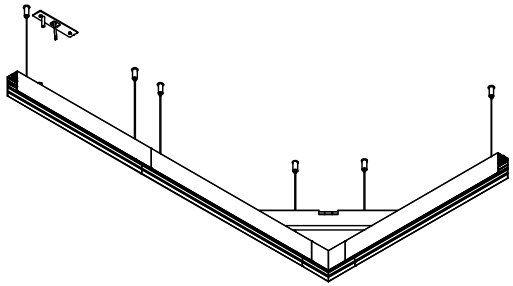

Dostosuj długość linki do swoich potrzeb.
Adjust the length of the line to your needs.

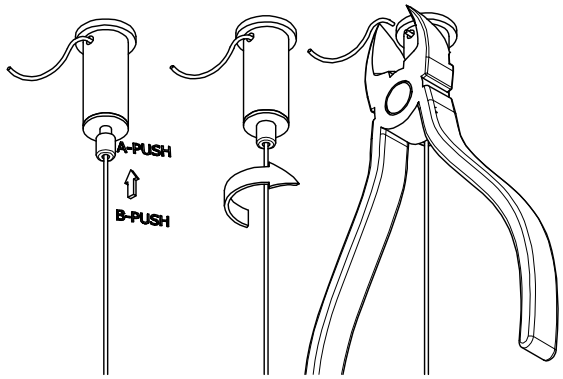

20

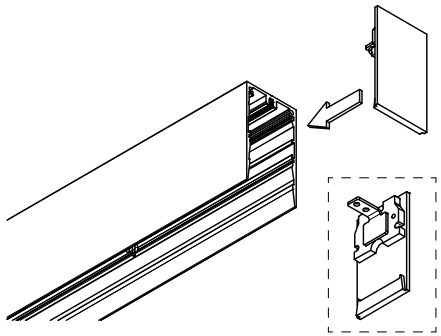

21

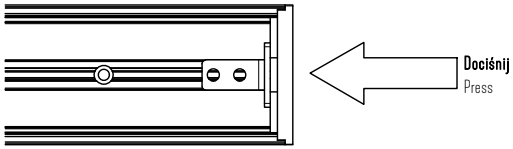

Połączenie magnetyczne
Magnetic clamp

22

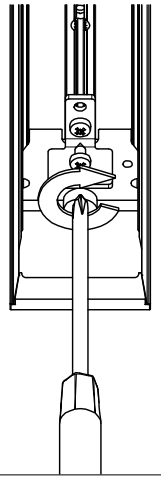

Połączenie magnetyczne
Magnetic clamp

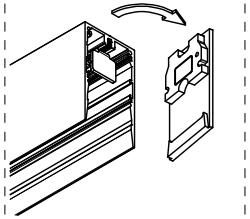

23 **W zależności od rodzaju zasilania w puszcze mamy jedną bądź dwie kostki.**
Depending on the type of power supply, we have one or two cubes in the box.

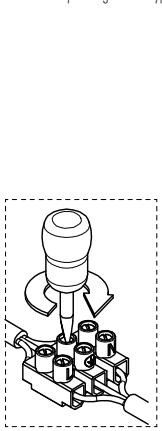

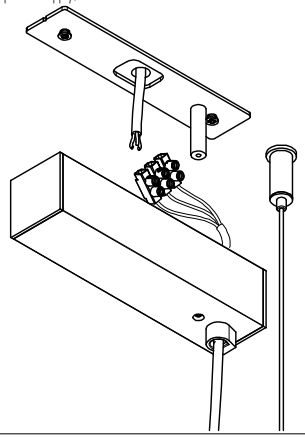

24

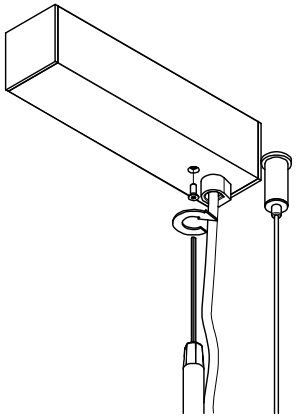

25

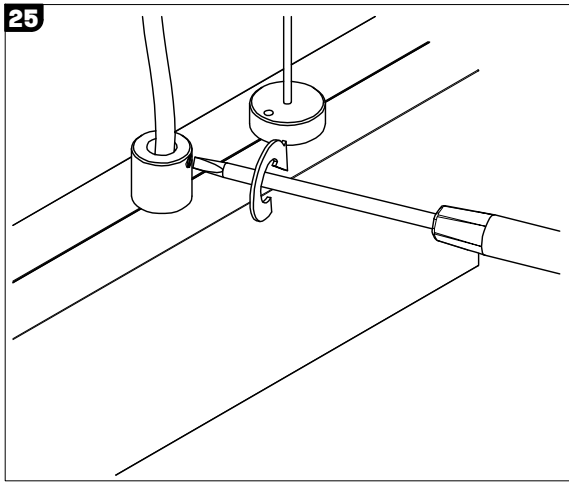

Light source (LED only) contained in the luminaire replaceable only by a professional
Źródło światła (tylko LED) umieszczone w oprawie powinno być wymieniane tylko przez wykwalifikowaną osobę

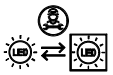

Control gear contained in the luminaire replaceable only by a professional
Zasilacz umieszczony w oprawie powinien być wymieniany tylko przez wykwalifikowaną osobę

UWAGA 1 : Nie podłączać oprawy oświetleniowej do zasilacza LED przy włączonym zasilaniu!!! Podłączenie oprawy oświetleniowej do zasilacza przy włączonym zasilaniu grozi uszkodzeniem modułu LED i utratą gwarancji.

NOTE 1 : Do not connect the lighting fixture to the LED driver with the power on !!! Connecting the lighting fitting to the LED driver with the power switched on may damage the LED module and void the warranty.

LABRA Sp. z o.o.
biuro@labra.pl / export@labra.pl
+48 500 175 552 / www.labra.pl

"Oprawy są przystosowane do pracy w środowisku wewnętrznym z temperaturą powietrza do 25°C. Użytkowanie w podwyższonej temperaturze powietrza może w szczególności powodować awarie i skrócenie pracy modułu LED"
"The luminaires are designed to work in an indoor environment with air temperatures up to 25°C. Use at elevated air temperatures may in particular cause failures and shorten the operation of the LED module"

Ray EVO System ZW

26

W przykładowym odcinku systemu jest przedstawiony proces podłączenia *zasilania końcowego,* (który jest OPCJONALNY.) patrz, rys. 27
The example system segment shows the process of connecting the end feed, (which is OPTIONAL) see fig. 27

Możemy również zastosować *zasilanie centralne* (który jest OPCJONALNY.) patrz rys. 27
We can also use a middle feed (which is OPTIONAL) see fig. 28
Trzecią możliwością jest podpięcie się bezpośrednio w najbliższy moduł świetlny, patrz rys. 29
The third option is to connect directly to the nearest light module, see fig. 29

27

Podłączenie terminala, patrz str. 1 (Podłączenie zasilania)
Terminal connection, see page 1 (Power connection)

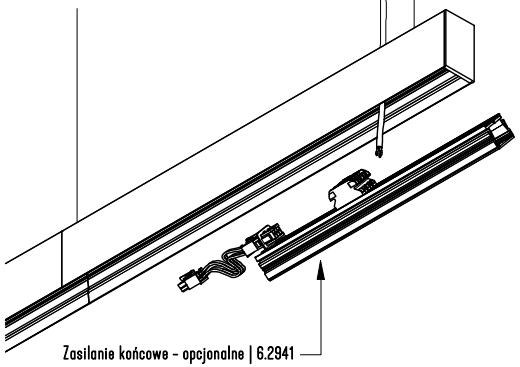

Zasilanie końcowe - opcjonalne | 6.2941
End feed - optional

28

Podłączenie terminala, patrz str. 1 (Podłączenie zasilania)
Terminal connection, see page 1 (Power connection)

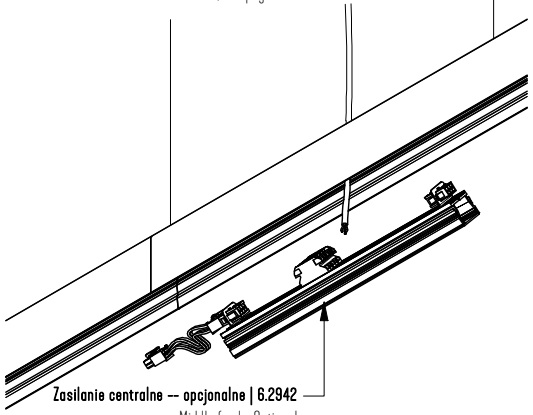

Zasilanie centralne -- opcjonalne | 6.2942
Middle feed - Optional

29

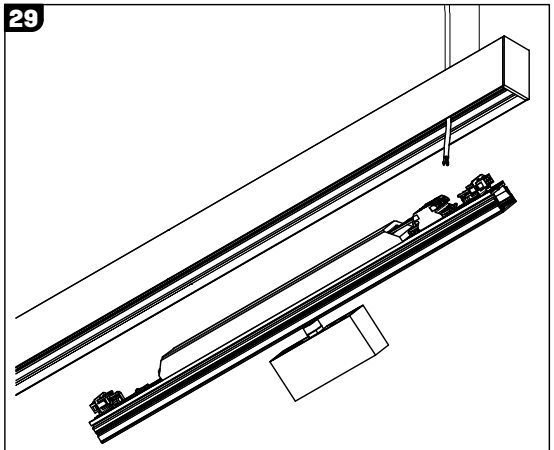

30

W przypadku kiedy nie można przesunąć otworu montażowego, a pierwszy moduł zasilający jest dalej, należy przedłużyć przewód AC230.
In case the mounting hole cannot be moved and the first power supply module is further away, the AC230 cable should be extended.

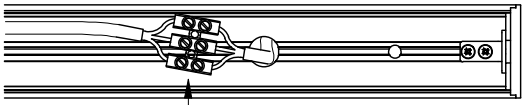

Kostka nie może być umieszczona pod modułem!
The cube cannot be placed under the module!

31

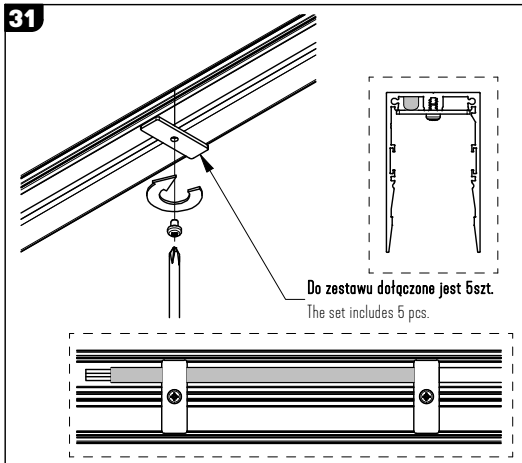

Do zestawu dołączone jest 5szt.
The set includes 5 pcs.

32

Nie można wkręcać blokad przewodu pod zasilacze!
Do not screw the cable locks under the power supply!

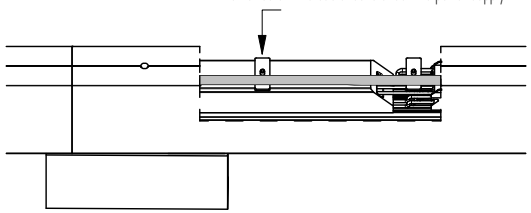

33

Taki sposób podłączenia dotyczy:
Zasilanie końcowe / Zasilanie Centralne / Każdy moduł świetlny

This method of connection applies to:
End feed / Middle feed / Each light module

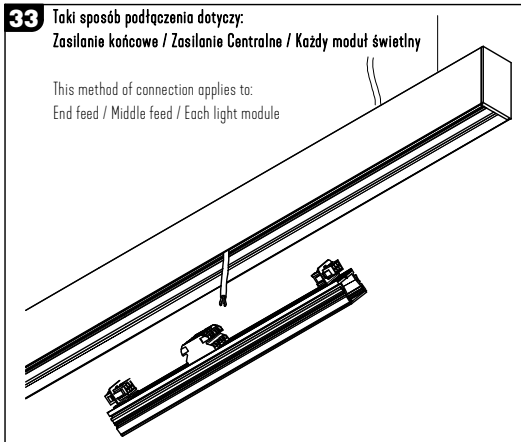

34

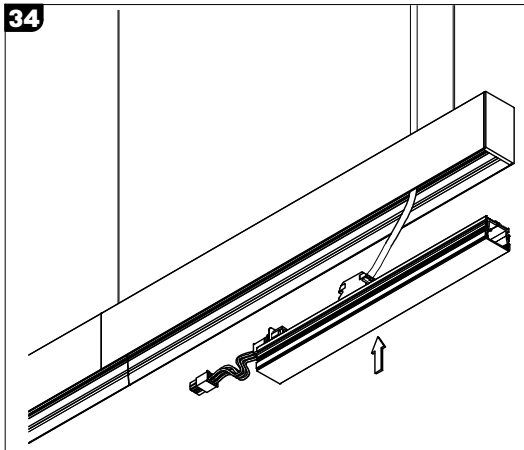

Light source (LED only) contained in the luminaire replaceable only by a professional
Źródło światła (tylko LED) umieszczone w oprawie powinno być wymieniane tylko przez wykwalifikowaną osobę

Control gear contained in the luminaire replaceable only by a professional
Zasilacz umieszczony w oprawie powinien być wymieniany tylko przez wykwalifikowaną osobę

UWAGA 1 : Nie podłączać oprawy oświetleniowej do zasilacza LED przy włączonym zasilaniu!!! Podłączenie oprawy oświetleniowej do zasilacza przy włączonym zasilaniu grozi uszkodzeniem modułu LED i utratą gwarancji.

NOTE 1 : Do not connect the lighting fixture to the LED driver with the power on !!! Connecting the lighting fitting to the LED driver with the power switched on may damage the LED module and void the warranty.

LABRA Sp. z o.o.
biuro@labra.pl / export@labra.pl
+48 500 175 552 / www.labra.pl

"Oprawy są przystosowane do pracy w środowisku wewnętrznym z temperaturą powietrza do 25°C. Użytkowanie w podwyższonej temperaturze powietrza może w szczególności powodować awarie i skrócenie pracy modułu LED"
"The luminaires are designed to work in an indoor environment with air temperatures up to 25°C. Use at elevated air temperatures may in particular cause failures and shorten the operation of the LED module"

Ray EVO System ZW

35

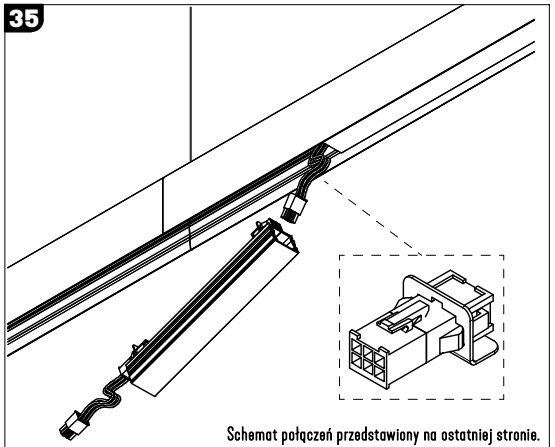

Schemat połączeń przedstawiony na ostatniej stronie.
Connection diagram shown on the last page.

36

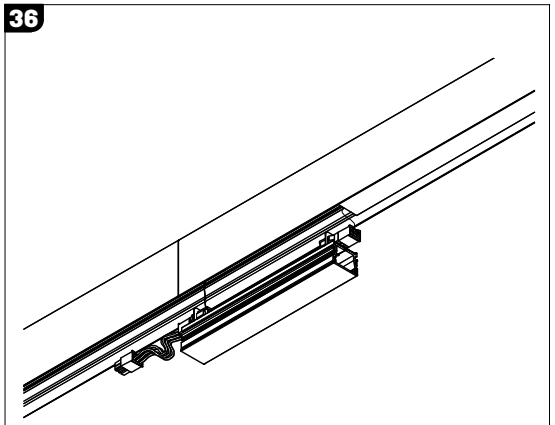

Kolejne moduły montujemy w taki sam sposób jak w (35 / 36)
Install the next modules in the same way as in (35 / 36)

37

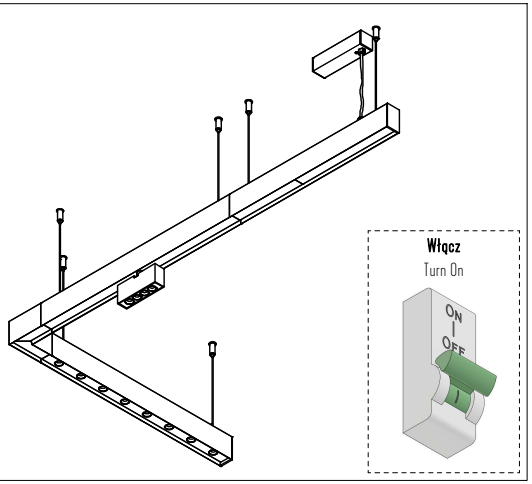

Light source (LED only) contained in the luminaire replaceable only by a professional
Źródło światła (tylko LED) umieszczone w oprawie powinno być wymieniane tylko przez wykwalifikowaną osobę

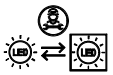

Control gear contained in the luminaire replaceable only by a professional
Zasilacz umieszczony w oprawie powinien być wymieniany tylko przez wykwalifikowaną osobę

UWAGA 1 : Nie podłączać oprawy oświetleniowej do zasilacza LED przy włączonym zasilaniu!!! Podłączenie oprawy oświetleniowej do zasilacza przy włączonym zasilaniu grozi uszkodzeniem modułu LED i utratą gwarancji.

NOTE 1 : Do not connect the lighting fixture to the LED driver with the power on !!! Connecting the lighting fitting to the LED driver with the power switched on may damage the LED module and void the warranty.

LABRA Sp. z o.o.
biuro@labra.pl / export@labra.pl
+48 500 175 552 / www.labra.pl

"Oprawy są przystosowane do pracy w środowisku wewnętrznym z temperaturą powietrza do 25°C. Użytkowanie w podwyższonej temperaturze powietrza może w szczególności powodować awarie i skrócenie pracy modułu LED"
"The luminaires are designed to work in an indoor environment with air temperatures up to 25°C. Use at elevated air temperatures may in particular cause failures and shorten the operation of the LED module"

Ray EVO System

Łączenie modułów | Connecting modules

Przykładowy system
Sample system

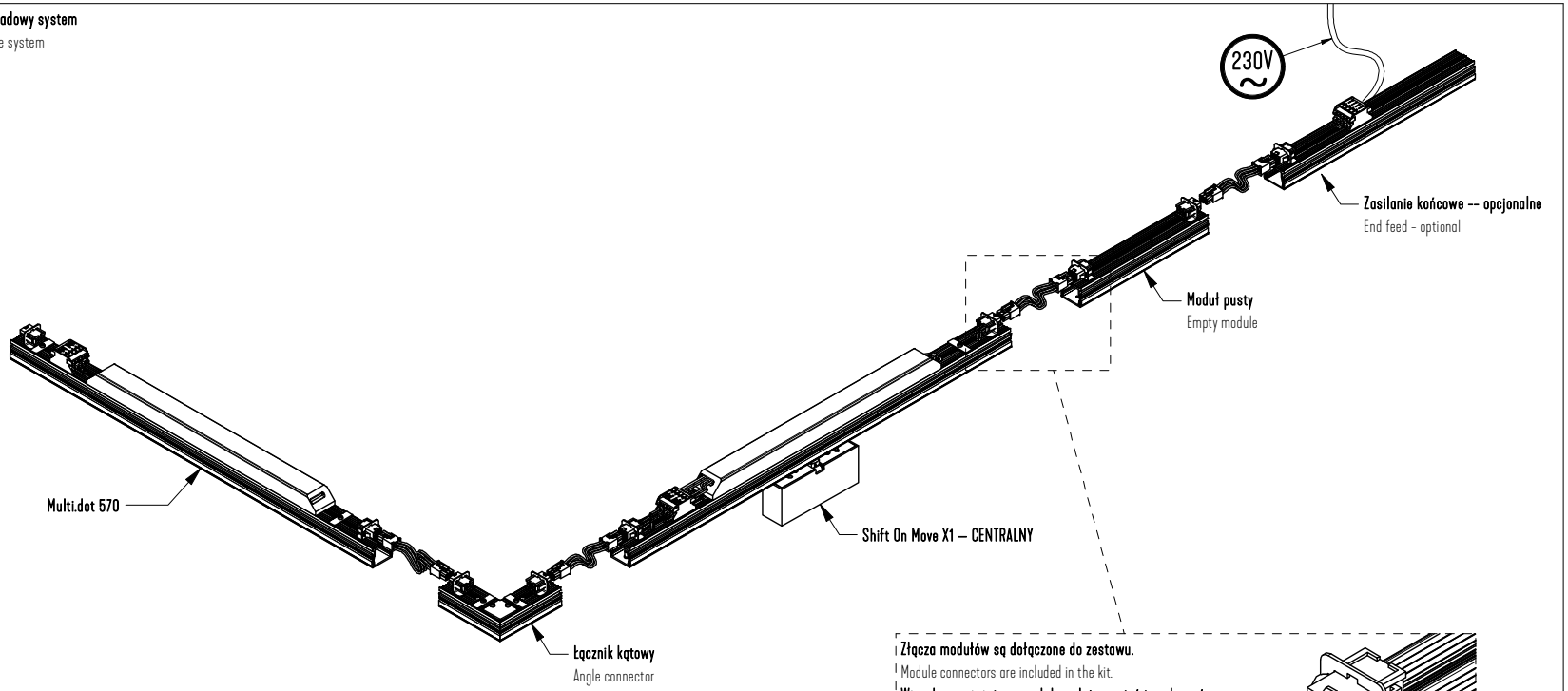

Złącza modułów są dołączone do zestawu.
Module connectors are included in the kit.
Wtyczkę z ostatniego modułu należy wypiąć i zachować.
The plug from the last module should be disconnected and kept.

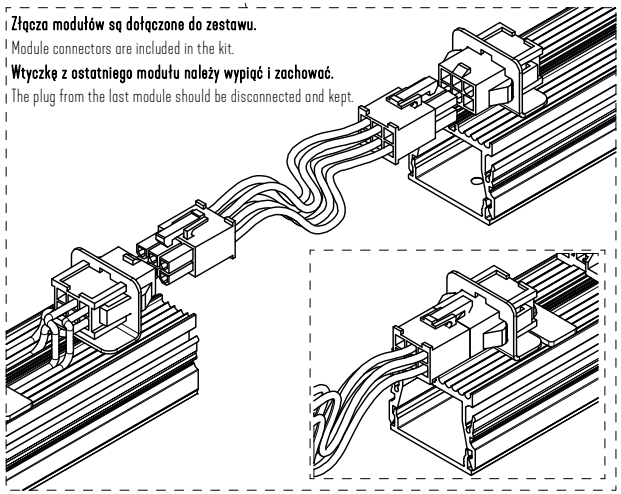

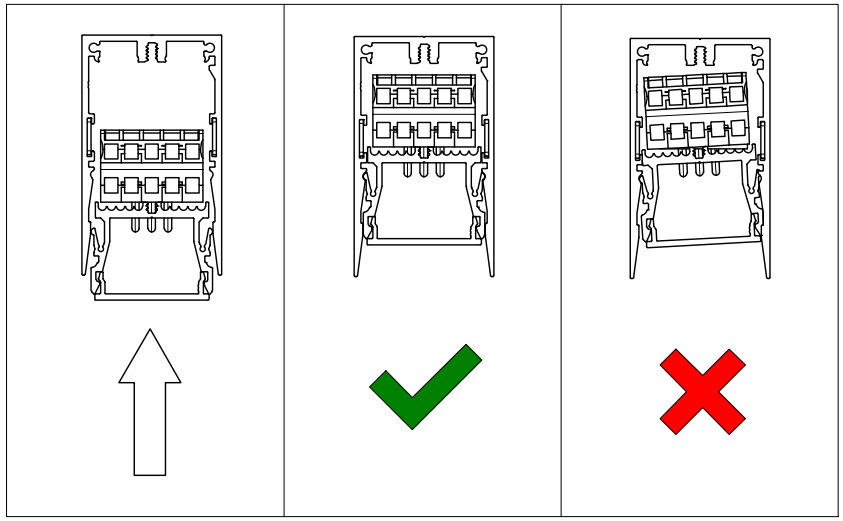

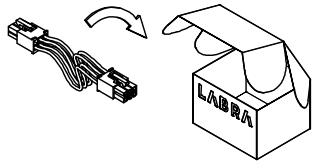

Light source (LED only) contained in the luminaire replaceable only by a professional
Źródło światła (tylko LED) umieszczone w oprawie powinno być wymieniane tylko przez wykwalifikowaną osobę

Control gear contained in the luminaire replaceable only by a professional
Zasilacz umieszczony w oprawie powinien być wymieniany tylko przez wykwalifikowaną osobę

UWAGA 1 : Nie podłączać oprawy oświetleniowej do zasilacza LED przy włączonym zasilaniu!!! Podłączenie oprawy oświetleniowej do zasilacza przy włączonym zasilaniu grozi uszkodzeniem modułu LED i utratą gwarancji.

NOTE 1 : Do not connect the lighting fixture to the LED driver with the power on !!! Connecting the lighting fitting to the LED driver with the power switched on may damage the LED module and void the warranty.

LABRA Sp. z o.o.
biuro@labra.pl / export@labra.pl
+48 500 175 552 / www.labra.pl

"Oprawy są przystosowane do pracy w środowisku wewnętrznym z temperaturą powietrza do 25°C. Użytkowanie w podwyższonej temperaturze powietrza może w szczególności powodować awarie i skrócenie pracy modułu LED"
"The luminaires are designed to work in an indoor environment with air temperatures up to 25°C. Use at elevated air temperatures may in particular cause failures and shorten the operation of the LED module"

2023-05-11