Ray EVO System WP

Podłączenie zasilania | Power connection

Podstawowe dane techniczne / Basic technical data:

Zasilanie / Feed	AC 230V 50/60Hz
Zasilacz / Power supply	Tak
Źródło światła / Light source	-/-
CRI / Color rendering index	-/-
Moc / Power	-/-

Dotyczy opraw / Applies to frames:

Zasilanie centralne – opcjonalne | 6.2942
Middle feed - Optional

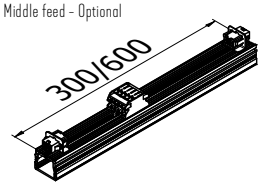

Zasilanie końcowe – opcjonalne | 6.2941
End feed - optional

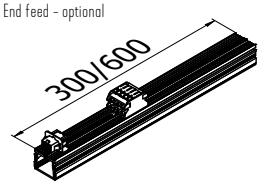

Każdy moduł świetlny może służyć jako podłączenie zasilania - Każdy posiada terminal przyłączeniowy.
Each light module can be used as a power connection - Each has a connection terminal.

Moduły zasilające (OPCJONALNE) występują w dwóch długościach 300/600.
Power modules (OPTIONAL) come in two lengths 300/600.

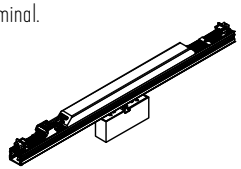

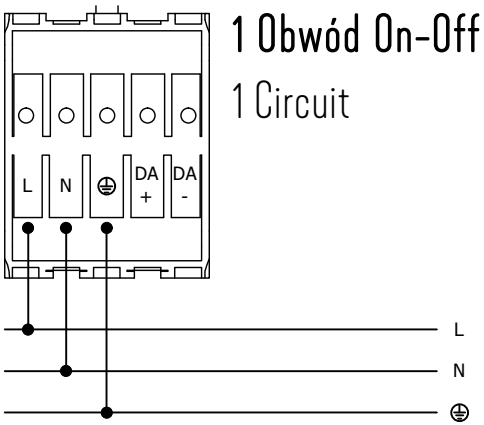

1 Obwód On-Off
1 Circuit

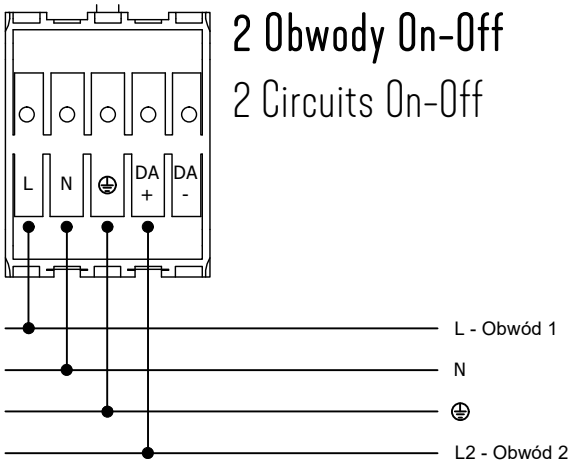

2 Obwody On-Off
2 Circuits On-Off

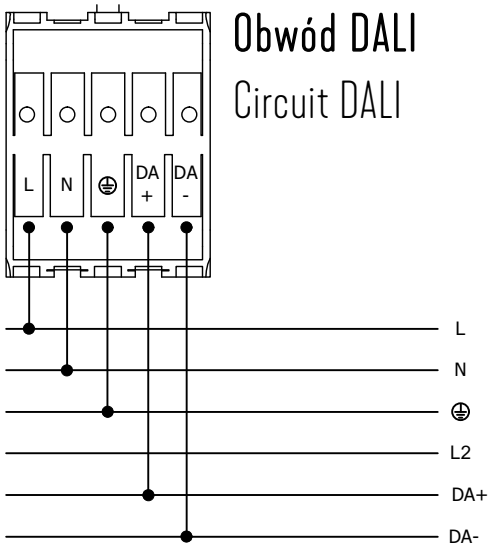

Obwód DALI
Circuit DALI

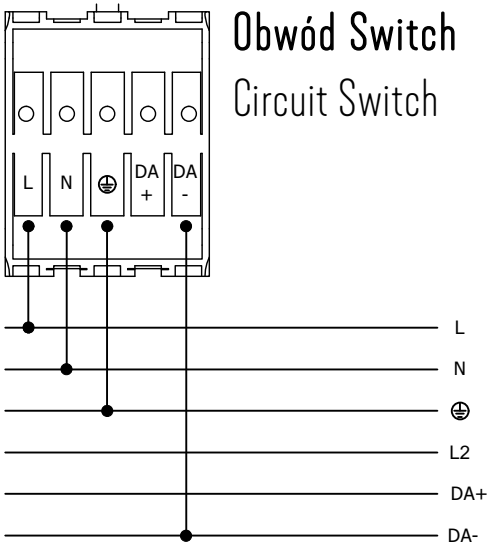

Obwód Switch
Circuit Switch

Light source (LED only) contained in the luminaire replaceable only by a professional
Źródło światła (tylko LED) umieszczone w oprawie powinno być wymieniane tylko przez wykwalifikowaną osobę

Control gear contained in the luminaire replaceable only by a professional
Zasilacz umieszczony w oprawie powinien być wymieniany tylko przez wykwalifikowaną osobę

UWAGA 1 : Nie podłączać oprawy oświetleniowej do zasilacza LED przy włączonym zasilaniu!!! Podłączenie oprawy oświetleniowej do zasilacza przy włączonym zasilaniu grozi uszkodzeniem modułu LED i utratą gwarancji.

NOTE 1 : Do not connect the lighting fixture to the LED driver with the power on !!! Connecting the lighting fitting to the LED driver with the power switched on may damage the LED module and void the warranty.

LABRA Sp. z o.o.
biuro@labra.pl / export@labra.pl
+48 500 175 552 / www.labra.pl

"Oprawy są przystosowane do pracy w środowisku wewnętrznym z temperaturą powietrza do 25°C. Użytkowanie w podwyższonej temperaturze powietrza może w szczególności powodować awarie i skrócenie pracy modułu LED"
"The luminaires are designed to work in an indoor environment with air temperatures up to 25°C. Use at elevated air temperatures may in particular cause failures and shorten the operation of the LED module"

2023-05-11

Ray EVO WP System

Podstawowe dane techniczne / Basic technical data:

Zasilanie / Feed	AC 230V 50/60Hz
Zasilacz / Power supply	Tak
Źródło światła / Light source	-/-
CRI / Color rendering index	-/-
Moc / Power	-/-

Dotyczy opraw / Applies to frames:

Ray Evo System – profile	
Profil WP | wpuszczany-bezramkowy	6.2922
Ray Evo System – zaslepki	
Profil WP | zaślepka	6.2923
Profil WP | zaślepka do wyciągania	6.2925
Ray Evo System – łączniki „L"	
System WP | łącznik kątowy	6.2928
System WP | kątowy Sufit-Ściana	6.2931
Ray Evo System – łączniki „T"	
System WP | Prawo-Lewo	6.2935
Ray Evo System – łączniki „X"	
System WP | krzyżowy X	6.2939
Ray Evo System – zasilanie	
System NT/ZW/WP | Zasilanie końcowe – opcjonalne	6.2941
System NT/ZW/WP | Zasilanie centralne – opcjonalne	6.2942

1

Przykładowy zestaw
Sample set

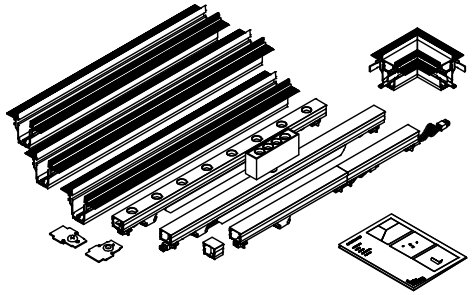

Każdy profil/przesłona posiada opis np: CA1
Kolejność montażu jest oznaczona na rysunku dostarczonym w paczce.
Each profile/shutter has a description, e.g.: CA1
The assembly order is marked on the drawing provided in the package.

2

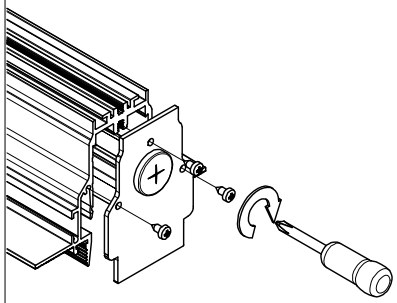

3

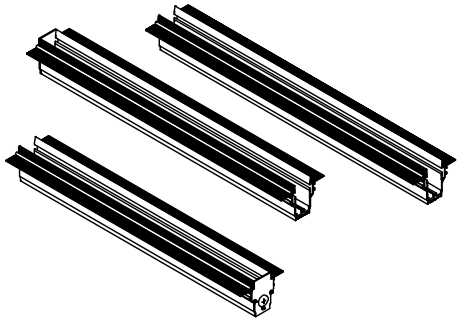

4

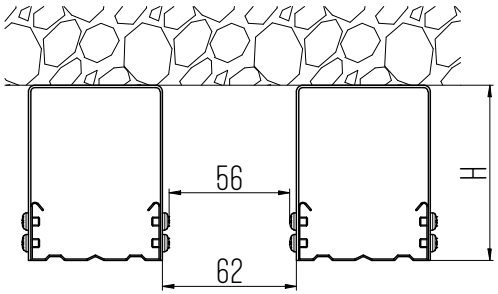

Głębokość montażowa
Mounting depth
H=75

5

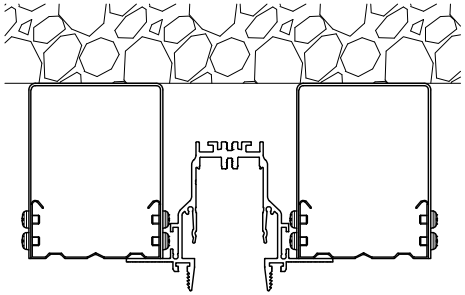

6

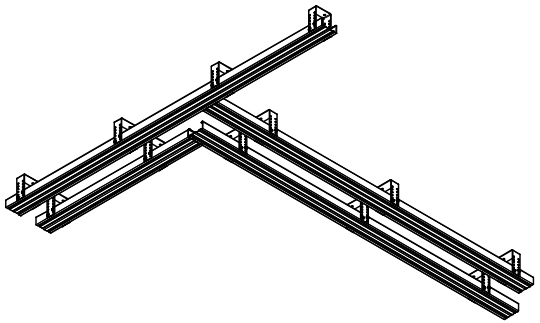

Przygotowanie konstrukcji jest po stronie wykonawcy.
Preparation of the structure is the responsibility of the contractor.

7

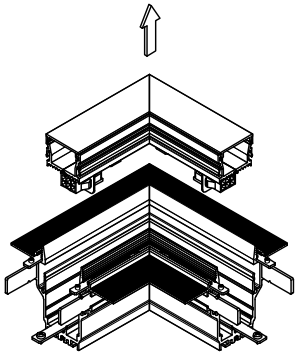

Sugerujemy zacząć od modułu kątowego
Suggest to start with the angular module

8

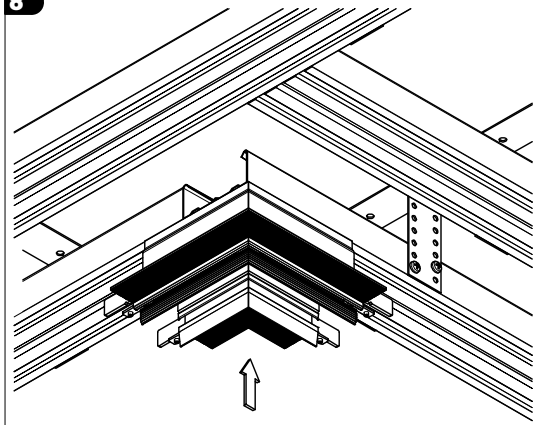

9

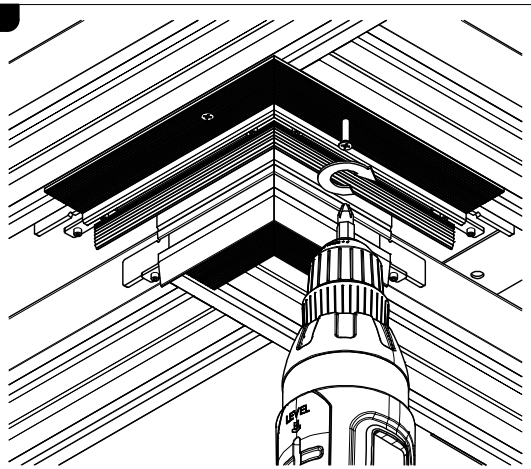

Light source (LED only) contained in the luminaire replaceable only by a professional
Źródło światła (tylko LED) umieszczone w oprawie powinno być wymieniane tylko przez wykwalifikowaną osobę

Control gear contained in the luminaire replaceable only by a professional
Zasilacz umieszczony w oprawie powinien być wymieniany tylko przez wykwalifikowaną osobę

UWAGA 1 : Nie podłączać oprawy oświetleniowej do zasilacza LED przy włączonym zasilaniu!!! Podłączenie oprawy oświetleniowej do zasilacza przy włączonym zasilaniu grozi uszkodzeniem modułu LED i utratą gwarancji.

NOTE 1 : Do not connect the lighting fixture to the LED driver with the power on !!! Connecting the lighting fitting to the LED driver with the power switched on may damage the LED module and void the warranty.

LABRA Sp. z o.o.
biuro@labra.pl / export@labra.pl
+48 500 175 552 / www.labra.pl

"Oprawy są przystosowane do pracy w środowisku wewnętrznym z temperaturą powietrza do 25°C. Użytkowanie w podwyższonej temperaturze powietrza może w szczególności powodować awarie i skrócenie pracy modułu LED"
"The luminaires are designed to work in an indoor environment with air temperatures up to 25°C. Use at elevated air temperatures may in particular cause failures and shorten the operation of the LED module"

Ray EVO WP System

10

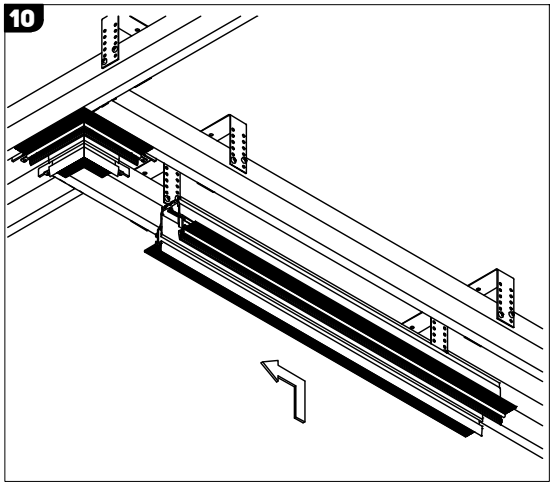

11

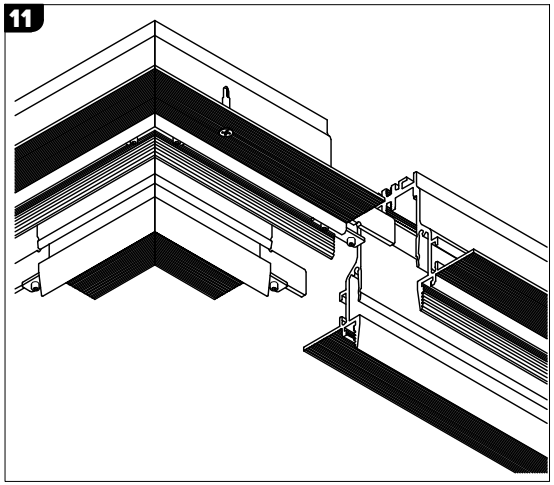

12

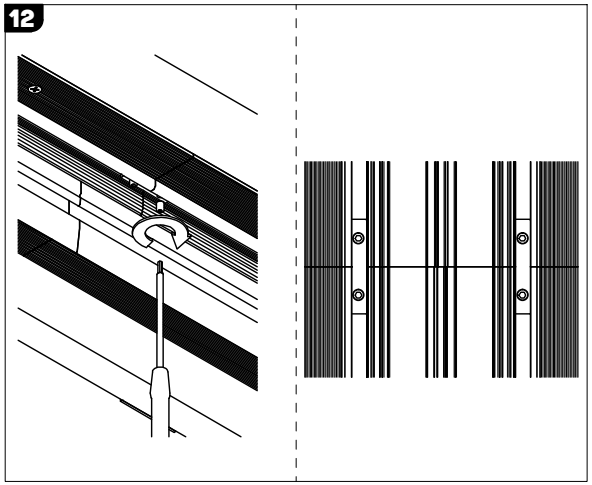

13

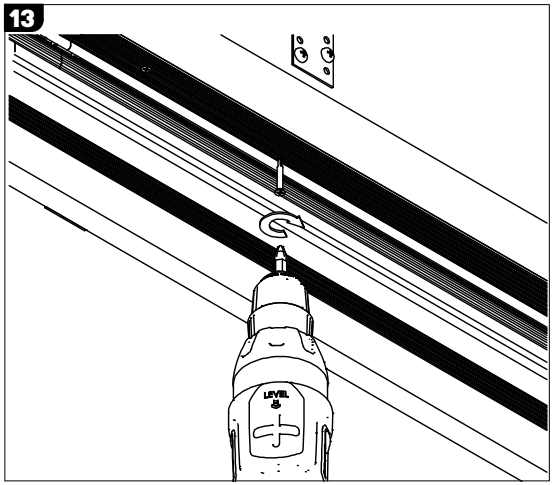

14

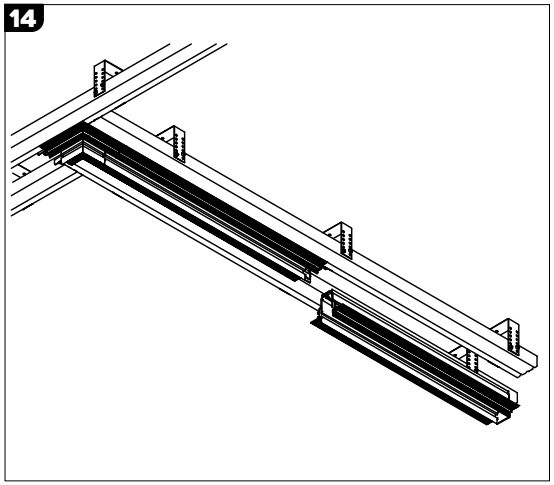

15

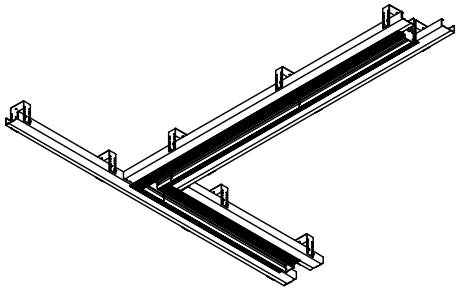

Każdy kolejny profil montujemy w taki sam sposób jak w: 10-14
Each subsequent profile is assembled in the same way as in: 10-14

16

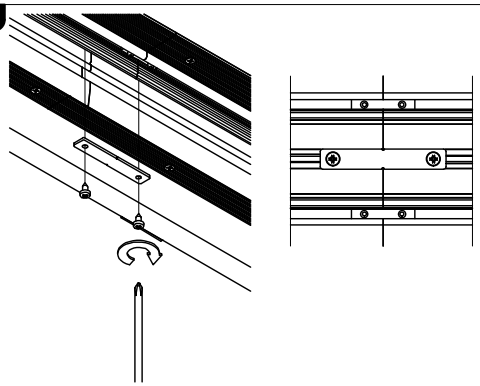

W każdym punkcie łączenia dwóch profili, wkręcamy blaszkę dodaną do zestawu.
At each connection point of two profiles, screw in the plate added to the set.

17

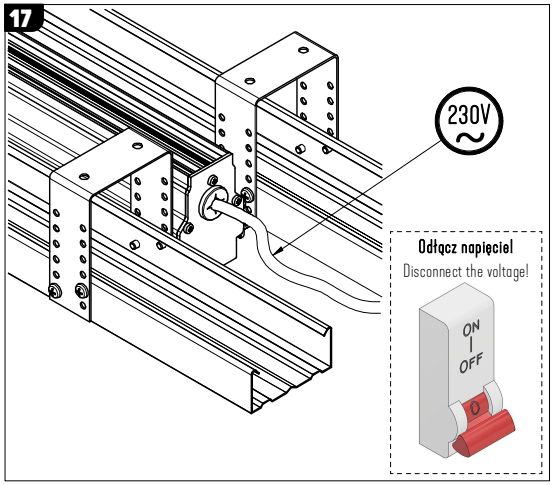

Odłącz napięcie!
Disconnect the voltage!

18

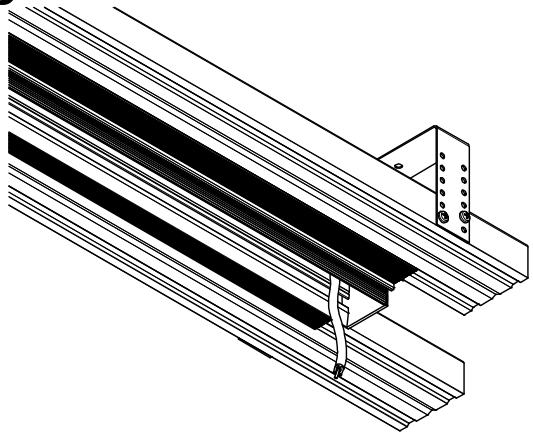

Light source (LED only) contained in the luminaire replaceable only by a professional
Źródło światła (tylko LED) umieszczone w oprawie powinno być wymieniane tylko przez wykwalifikowaną osobę

Control gear contained in the luminaire replaceable only by a professional
Zasilacz umieszczony w oprawie powinien być wymieniany tylko przez wykwalifikowaną osobę

UWAGA 1 : Nie podłączać oprawy oświetleniowej do zasilacza LED przy włączonym zasilaniu!!! Podłączenie oprawy oświetleniowej do zasilacza przy włączonym zasilaniu grozi uszkodzeniem modułu LED i utratą gwarancji.

NOTE 1 : Do not connect the lighting fixture to the LED driver with the power on !!! Connecting the lighting fitting to the LED driver with the power switched on may damage the LED module and void the warranty.

LABRA Sp. z o.o.
biuro@labra.pl / export@labra.pl
+48 500 175 552 / www.labra.pl

"Oprawy są przystosowane do pracy w środowisku wewnętrznym z temperaturą powietrza do 25°C. Użytkowanie w podwyższonej temperaturze powietrza może w szczególności powodować awarie i skrócenie pracy modułu LED"
"The luminaires are designed to work in an indoor environment with air temperatures up to 25°C. Use at elevated air temperatures may in particular cause failures and shorten the operation of the LED module"

Ray EVO WP System

19

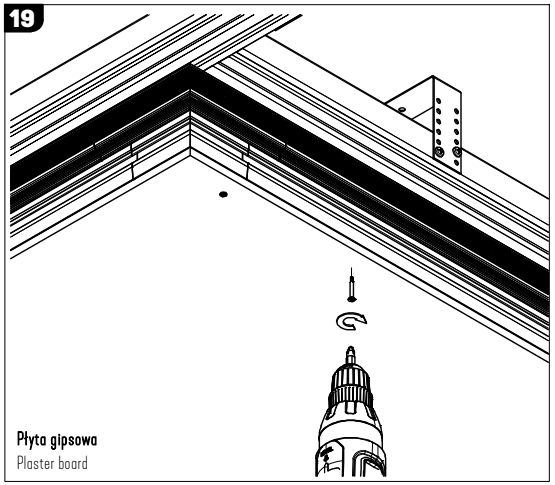

Płyta gipsowa
Plaster board

20

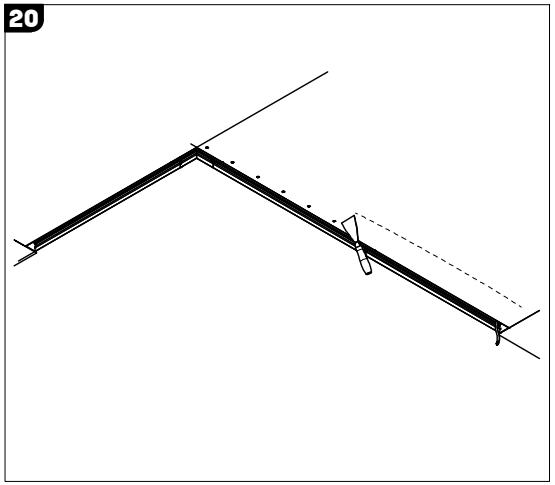

21

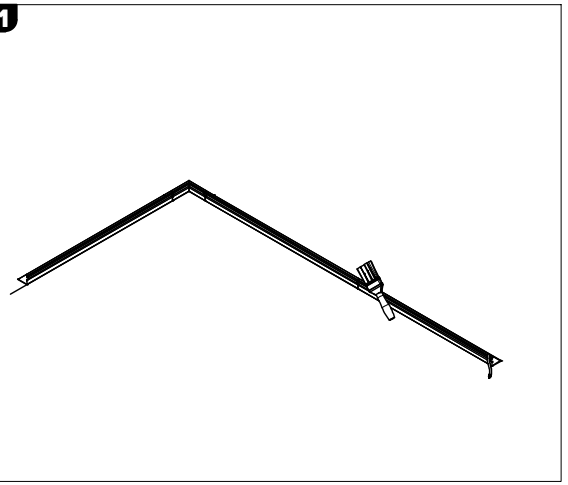

22

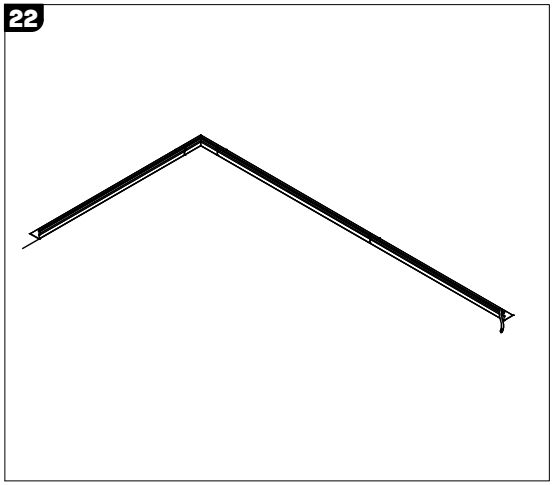

23

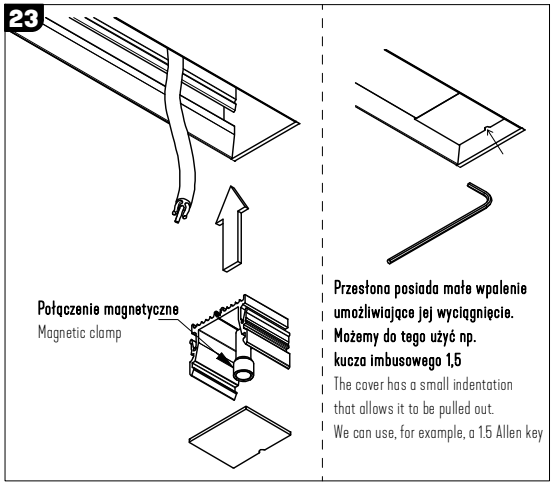

Przesłona posiada małe wpalenie umożliwiające jej wyciągnięcie. Możemy do tego użyć np. kucza imbusowego 1,5
The cover has a small indentation that allows it to be pulled out. We can use, for example, a 1.5 Allen key

24

W przykładowym odcinku systemu jest przedstawiony proces podłączenia *zasilania końcowego,* (który jest OPCJONALNY.) patrz, rys. 25
The example system segment shows the process of connecting the end feed, (which is OPTIONAL) see fig. 25

Drugą możliwością jest podpięcie się bezpośrednio w najbliższy moduł świetlny, patrz rys. 26
The second option is to connect directly to the nearest light module, see Fig. 26

Jest również możliwość przeciągnięcia przewodu od zaślepki do najbliższego modułu centralnego / świetlnego, patrz rys. 27.
It is also possible to run a cable from the end cap to the nearest central / light module, see Fig. 27.

25

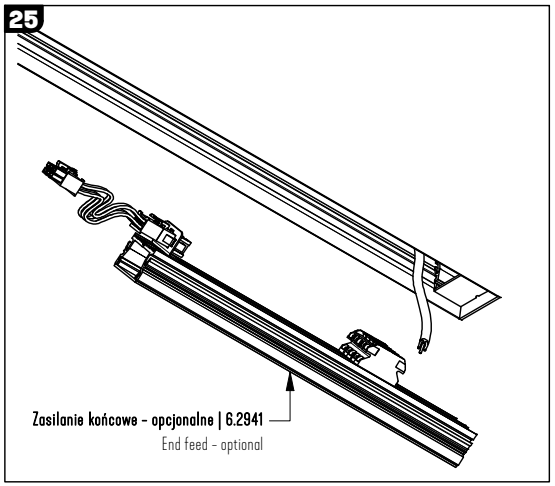

26

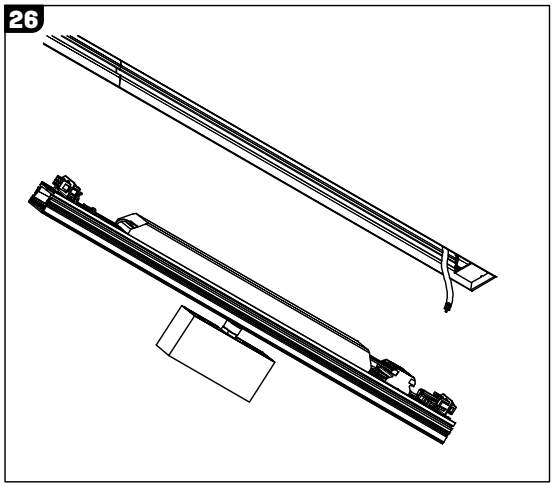

27

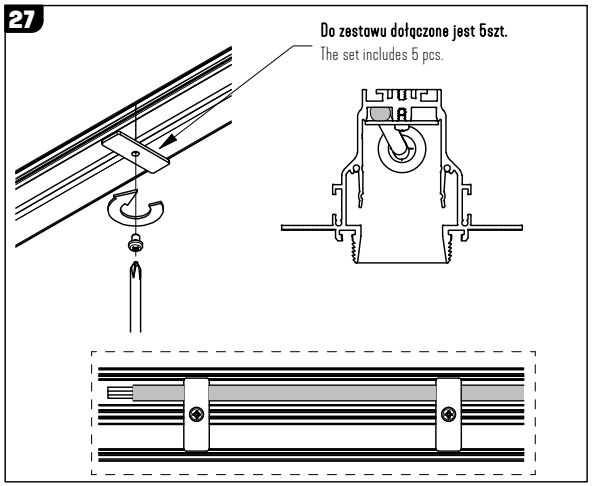

Light source (LED only) contained in the luminaire replaceable only by a professional
Źródło światła (tylko LED) umieszczone w oprawie powinno być wymieniane tylko przez wykwalifikowaną osobę

Control gear contained in the luminaire replaceable only by a professional
Zasilacz umieszczony w oprawie powinien być wymieniany tylko przez wykwalifikowaną osobę

UWAGA 1 : Nie podłączać oprawy oświetleniowej do zasilacza LED przy włączonym zasilaniu!!! Podłączenie oprawy oświetleniowej do zasilacza przy włączonym zasilaniu grozi uszkodzeniem modułu LED i utratą gwarancji.

NOTE 1 : Do not connect the lighting fixture to the LED driver with the power on !!! Connecting the lighting fitting to the LED driver with the power switched on may damage the LED module and void the warranty.

LABRA Sp. z o.o.
biuro@labra.pl / export@labra.pl
+48 500 175 552 / www.labra.pl

"Oprawy są przystosowane do pracy w środowisku wewnętrznym z temperaturą powietrza do 25°C. Użytkowanie w podwyższonej temperaturze powietrza może w szczególności powodować awarie i skrócenie pracy modułu LED"
"The luminaires are designed to work in an indoor environment with air temperatures up to 25°C. Use at elevated air temperatures may in particular cause failures and shorten the operation of the LED module"

Ray EVO WP System

28

Nie można wkręcać blokad przewodu pod zasilaczem!
Do not screw the cable locks under the power supply!

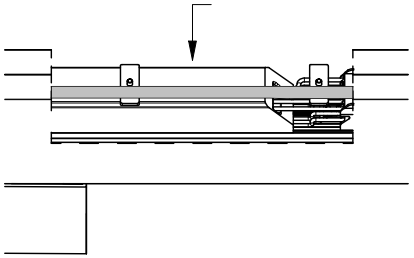

29

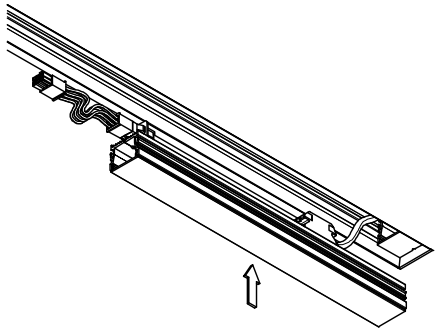

30

Schemat połączeń przedstawiony na ostatniej stronie.
Connection diagram shown on the last page.

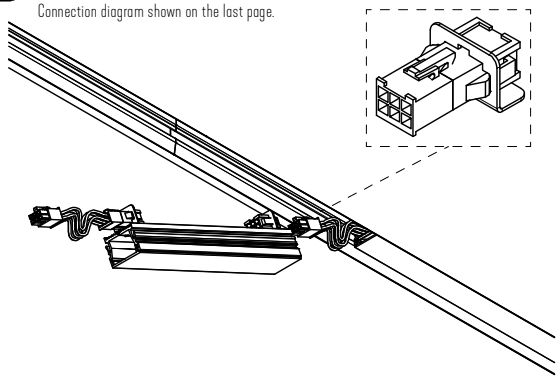

31

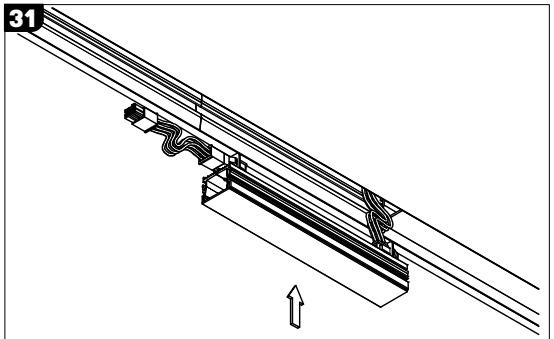

Kolejne moduły montujemy w taki sam sposób jak w (30 / 31)
Install the next modules in the same way as in (34 / 35)

32

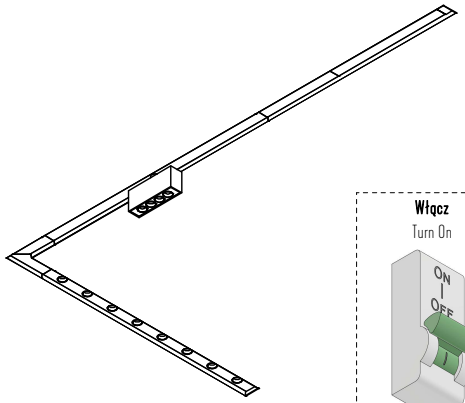

Włącz
Turn On

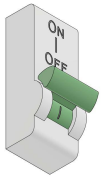

Light source (LED only) contained in the luminaire replaceable only by a professional
Źródło światła (tylko LED) umieszczone w oprawie powinno być wymieniane tylko przez wykwalifikowaną osobę

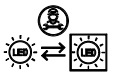

Control gear contained in the luminaire replaceable only by a professional
Zasilacz umieszczony w oprawie powinien być wymieniany tylko przez wykwalifikowaną osobę

UWAGA 1 : Nie podłączać oprawy oświetleniowej do zasilacza LED przy włączonym zasilaniu!!! Podłączenie oprawy oświetleniowej do zasilacza przy włączonym zasilaniu grozi uszkodzeniem modułu LED i utratą gwarancji.

NOTE 1 : Do not connect the lighting fixture to the LED driver with the power on !!! Connecting the lighting fitting to the LED driver with the power switched on may damage the LED module and void the warranty.

LABRA Sp. z o.o.
biuro@labra.pl / export@labra.pl
+48 500 175 552 / www.labra.pl

"Oprawy są przystosowane do pracy w środowisku wewnętrznym z temperaturą powietrza do 25°C. Użytkowanie w podwyższonej temperaturze powietrza może w szczególności powodować awarie i skrócenie pracy modułu LED"
"The luminaires are designed to work in an indoor environment with air temperatures up to 25°C. Use at elevated air temperatures may in particular cause failures and shorten the operation of the LED module"

Ray EVO System

Łączenie modułów | Connecting modules

Przykładowy system
Sample system

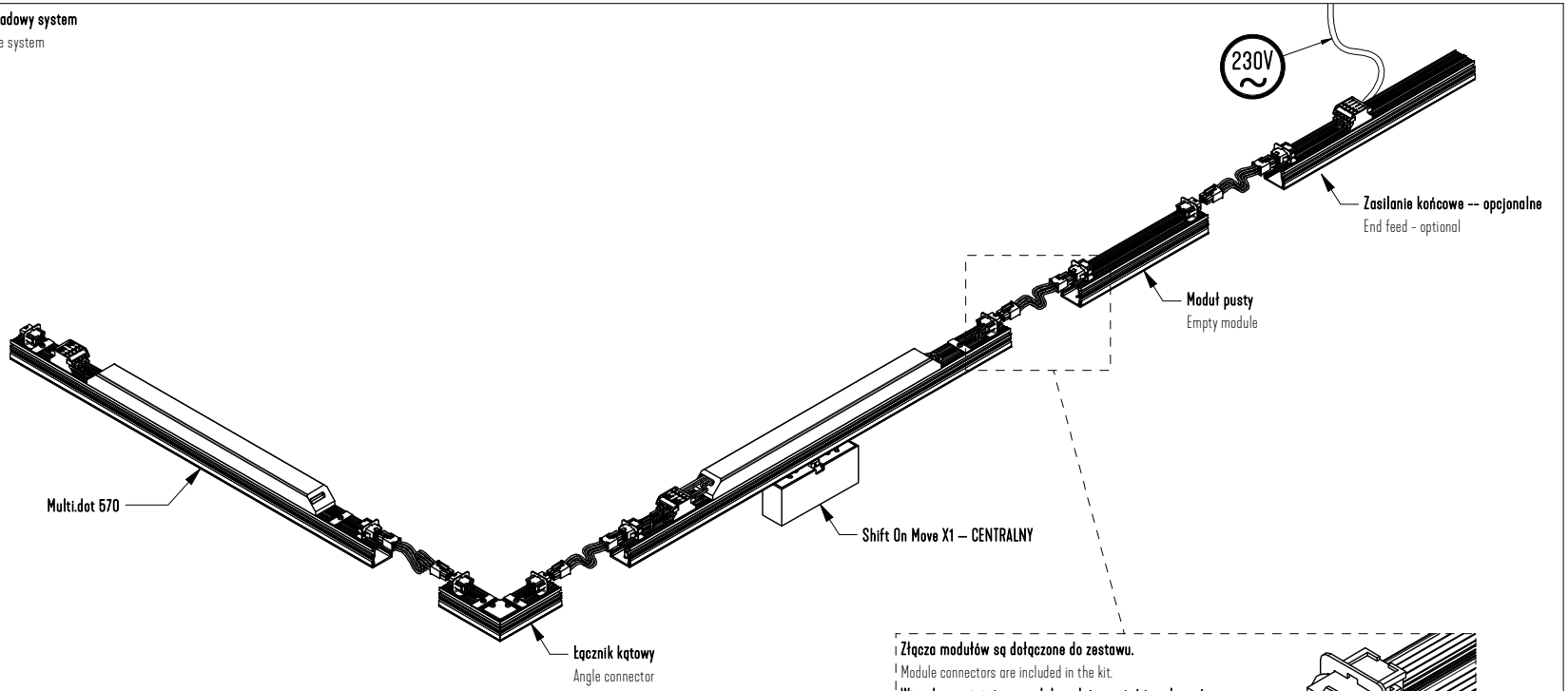

Złącza modułów są dołączone do zestawu.
Module connectors are included in the kit.
Wtyczkę z ostatniego modułu należy wypiąć i zachować.
The plug from the last module should be disconnected and kept.

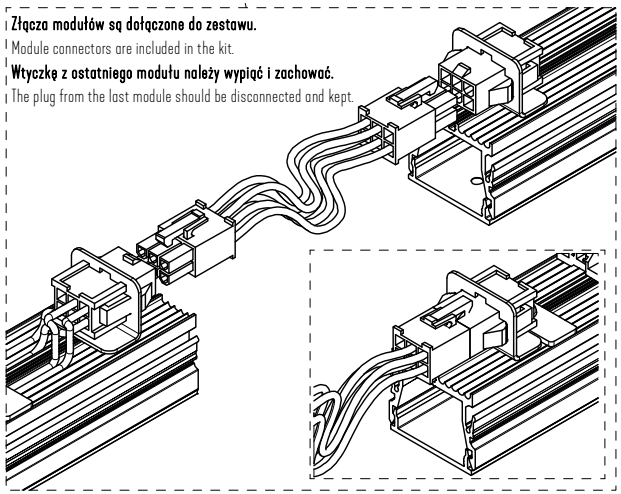

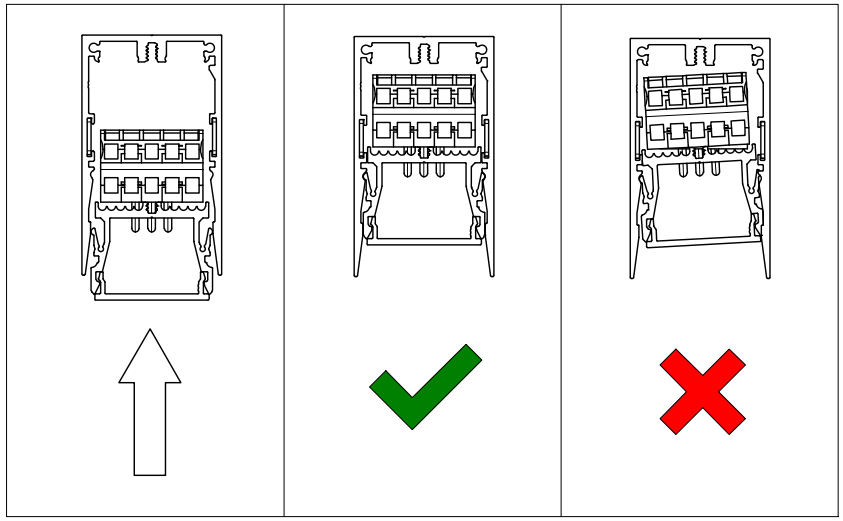

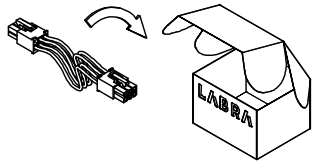

Light source (LED only) contained in the luminaire replaceable only by a professional
Źródło światła (tylko LED) umieszczone w oprawie powinno być wymieniane tylko przez wykwalifikowaną osobę

Control gear contained in the luminaire replaceable only by a professional
Zasilacz umieszczony w oprawie powinien być wymieniany tylko przez wykwalifikowaną osobę

UWAGA 1 : Nie podłączać oprawy oświetleniowej do zasilacza LED przy włączonym zasilaniu!!! Podłączenie oprawy oświetleniowej do zasilacza przy włączonym zasilaniu grozi uszkodzeniem modułu LED i utratą gwarancji.

NOTE 1 : Do not connect the lighting fixture to the LED driver with the power on !!! Connecting the lighting fitting to the LED driver with the power switched on may damage the LED module and void the warranty.

LABRA Sp. z o.o.
biuro@labra.pl / export@labra.pl
+48 500 175 552 / www.labra.pl

"Oprawy są przystosowane do pracy w środowisku wewnętrznym z temperaturą powietrza do 25°C. Użytkowanie w podwyższonej temperaturze powietrza może w szczególności powodować awarie i skrócenie pracy modułu LED"
"The luminaires are designed to work in an indoor environment with air temperatures up to 25°C. Use at elevated air temperatures may in particular cause failures and shorten the operation of the LED module"

2023-05-11